الأزهر الشريف

الإدارة المركزية للشئون الهندسية

مقايســـــــة

احلال وانشاء ~~مسجد~~ / دوره مياه ومصلى وسور مسجد ابوعجوه بـ ٤ ع بشبيش

مركز : ابوحماد - محافظة الشرقية

مهندس المنطقة

١- م اوامر عبد الله عبد

مدير الإدارة الهندسية

وكيل الوزارة

الأزهر الشريف
الإدارة المركزية للشئون الهندسية

المجلس الأعلى للأزهر
منطقة .....

مقايسة إحلال وانشاء معهد / سور وبوابة مياه ومحطة ابوعجوه والمبنى مركز ابوطرطور ..... محافظة .....

بند	بيان الأعمال	الوحدة	الكمية	الفئة		الإجمالي	
				قروش	جنيه	قروش	جنيه
	أولاً: أعمال الهدم والإزالة للمباني القديمة						
١-١	بالمقطوعية هدم مباني قديمة قائمة بالموقع من أي نوع حتى منسوب سطح الأرض الطبيعية مقابل الحصول على الأنقاض ونقل المخلفات التي لا تصلح للاستخدام إلى المقالب العمومية و الفئة تشمل عمل السقالات و الصلبات اللازمة و اتخاذ الاحتياطيات الكاملة لتأمين سلامة الأرواح و المباني المجاورة أثناء أعمال الهدم و الإزالة مع إبلاغ الأزهر الشريف بظهور آثار أو أي مواد ذات قيمة ثمينة في حالة ظهورها وفي حالة عدم ثبوت كونها آثار لا يحق للمقاول المطالبة بأي تعويضات أو مدد كما يشمل العمل قطع أو تحويل أي مرافق متصلة بالمباني و على المقاول معاينة الموقع و تفهم الأعمال و المباني المراد هدمها و إزالتها طبقا للمواصفات و الاشتراطات العامة لعمليات الهدم و تعليمات المهندس المشرف بالمقطوعية هدم وإزاله أي مباني أعلى سطح الأرض سواء خرسانية أو مباني حاملة أو أسوار وذلك حتى الوصول إلى سطح الأرض الطبيعية أعلى الأساسات مع سند مباني الجار إن وجدت بطريقة آمنه مع المحافظة على المباني المجاورة أثناء عملية الهدم مع نقل المخلفات إلى المقالب العمومية مع نهو العمل كاملاً طبقاً للمواصفات الفنية وأصول الصناعة وتعليمات جهاز الإشراف مما جميعه. أ – إجمالي قيمة ما يتم دفعه للأزهر الشريف في حالة الأنقاض أعلى سعرا من الهدم حسب المواصفات المذكورة الكمية كتابة (————) الفئة كتابة ( ) ب – إجمالي قيمة المطلوب من الأزهر في حالة الأنقاض اقل سعرا من الهدم حسب المواصفات المذكورة الكمية كتابة (واحد للاعلى) الفئة كتابة ( ) ج – تنفيذ الأعمال دون مقابل في حالة سعر الأنقاض يساوي سعر الهدم الكمية كتابة (————) الفئة كتابة ( )	مقط	١				
	إجمالي أعمال الهدم والإزالة للمباني القديمة						

اعداد المقايسة
١-
٢-

مدير الإدارة

مقايسة إحلال وانشاء معهد / ..... مركز ..... محافظة .....

ثانياً : أعمال الحفر والتكسير والإحلال والردم والتسوية ونقل المخلفات							
٢-١	بالمتر المكعب حفر لزوم الأساسات حسب الرسومات في أي نوع من أنواع التربة حتى الوصول للمنسوب المطلوب طبقاً لتقرير الجسات أو تعليمات جهاز الإشراف مع نزح المياه الجوفية إن وجدت بطريقة آمنه على المباني المجاورة مع سند جوانب الحفر والمحافظة على المباني المجاورة وتسوية القاع ودكه مع نقل المخلفات إلى المقالب العمومية مع نهو العمل كاملاً طبقاً للمواصفات الفنية وأصول الصناعة وتعليمات جهاز الإشراف مما جميعه. الكمية كتابة ( ) الفئة كتابة ( )	م٣					
٢-٢	بالمتر المكعب حفر لزوم الأساسات حسب الرسومات في أي نوع من أنواع التربة حتى الوصول للمنسوب المطلوب طبقاً لتقرير الجسات أو تعليمات جهاز الإشراف واليد معمل عملية تكسير وازالة جميع أنواع الأساسات القديمة الموجودة داخل مسطح الحفر ونقل جميع المخلفات إلى المقالب العمومية وتسليم جميع الخوارج إن وجدت والتي يرى جهاز الإشراف أنها صالحة لمخازن التوريدات التابعة للمنطقة مع نزح المياه الجوفية إن وجدت بطريقة آمنه على المباني المجاورة مع سند جوانب الحفر بطريقة فنية سليمة مع تسوية القاع ودكه مع نقل المخلفات إلى المقالب العمومية مع نهو العمل كاملاً طبقاً للمواصفات الفنية وأصول الصناعة وتعليمات جهاز الإشراف مما جميعه. الكمية كتابة (مائتان وثلاثون لا غير) الفئة كتابة ( )	م٣	٢٣٠				
٢-٣	بالمتر المكعب توريد وردم تربة إحلال طبقاً لتقرير الجسات و تعليمات جهاز الإشراف واليد يشمل الدمك على طبقات بحيث لا يزيد سمك الطبقة الواحدة عن ٢٥ سم مع الرش الغزير بالمياه للوصول إلى المسطح النهائي حتى المنسوب المطلوب مع عمل الاختبارات اللازمة للوصول لنسبة دمك لا تقل عن ٩٥٪ مع نهو العمل كاملاً طبقاً للمواصفات الفنية وأصول الصناعة وتعليمات جهاز الإشراف مما جميعه.	م٣					

اعداد المقايسة
١-
٢-

مدير الادارة

مقايسة إحلال وانشاء معهد / معهد وسعره مياه ومحل ابوعجوه بواع بشبه مركز ابوطاح محافظة .....

	ا – الاحلال من الرمل الكمية كتابة ( ) الفئة كتابة ( ) ب – الاحلال من الزلط الكمية كتابة ( ) الفئة كتابة ( ) ج – الاحلال من الزلط الي الرمل الكمية كتابة ( ) الفئة كتابة ( )							
٢-٤	بالمتر المكعب أعمال توريد وردم لزوم قصبة الردم وخارج الأساسات والأرصفة من الداخل بأتربة صالحة من ناتج الحفر مع الرش الغزير بالمياه والدمك الميكانيكي على طبقات بحيث لا يزيد سمك الطبقة الواحدة عن ٢٥ سم مع نهو العمل كاملاً طبقاً للمواصفات الفنية وأصول الصناعة وتعليمات جهاز الإشراف مما جميعه. الكمية كتابة ( ) الفئة كتابة ( )	٣م						
٢-٥	بالمتر المكعب أعمال توريد وردم لزوم قصبة الردم وخارج الأساسات والأرصفة من الداخل بأتربة صالحة موردة من خارج الموقع مع الرش الغزير بالمياه والدمك الميكانيكي على طبقات بحيث لا يزيد سمك الطبقة الواحدة عن ٢٥ سم مع نهو العمل كاملاً طبقاً للمواصفات الفنية وأصول الصناعة وتعليمات جهاز الإشراف مما جميعه. الكمية كتابة ( ) الفئة كتابة ( )	٣م						

اعداد المقايسة
١-
٢-

مدير الادارة

مقايسة إحلال وانشاء معهد / ..... مركز ..... محافظة .....

٢-٦	بالمتر المكعب أعمال توريد وردم لزوم قصبة الردم وخارج الأساسات والأرصفة من الداخل برمال صفراء نظيفة موردة من خارج الموقع بخاليه من الشوائب مع الرش الغزير بالمياه والدمك الميكانيكي على طبقات بحيث لا يزيد سمك الطبقة الواحدة عن ٢٥ سم مع نهو العمل كاملاً طبقاً للمواصفات الفنية وأصول الصناعة وتعليمات جهاز الإشراف مما جميعه. الكمية كتابة (ماتتان وخمسون لاغير) الفئة كتابة ( )	م٣	٢٥٠				
٢-٧	بالمتر المسطح تسوية الموقع العام بالحفر أو بالردم (من أتربة نظيفة موردة) وذلك للوصول للمنسوب المطلوب مع نقل الأتربة الزائدة إلى المقالب العمومية مع المحافظة على أي شبكات أرضية سواء تغذية أو صرف أو كهرباء أو خلافه من الكسر أو التلف مع إعادة الشيء لأصله للتلفيات الناتجة مع نهو العمل كاملاً طبقاً للمواصفات الفنية وأصول الصناعة وتعليمات جهاز الإشراف مما جميعه. الكمية كتابة (———) الفئة كتابة ( )	م٢	—				
٢-٨	بالمتر المكعب نقل ورفع مخلفات وأتربة ورمال إلى المقالب العمومية وذلك بخلاف مخلفات البنود المحمل عليها النقل والبند يشمل تسوية الأرض على المنسوب المطلوب مع نهو العمل كاملاً طبقاً للمواصفات الفنية وأصول الصناعة وتعليمات جهاز الإشراف مما جميعه. الكمية كتابة (———) الفئة كتابة ( )	م٣	—				
	إجمالي أعمال الحفر والتكسير والإحلال والردم والتسوية ونقل المخلفات						

مدير الإدارة

اعداد المقايسة
-١
-٢

مقايسة إحلال وانشاء معهد / سور ودوره مياه ومحلى الوحدة بباع بيت مركز ابوحماد محافظة .....

ثالثاً : أعمال الخرسانات العادية والمسلحة

	١- يجب ان يتم تقديم تصميم للخلطه الخرسانيه لتفي بالاجهاد المطلوب في الرسومات المقدمه للمشروع ٢- مطابقة الرسومات المعماريه مع الانشائيه قبل التنفيذ ٣- اجراء الاختبارات اللازمه علي جميع مكونات الخرسانه المسلحه والحديد المستخدم فيها ٤- تطبق جميع الاشتراطات الوارده بالكود المصري لتصميم وتنفيذ المنشات الخرسانيه وملحقاته							
٣-١	بالمتر المكعب توريد وعمل خرسانة عادية للأساسات وتعمل الخلطة طبقاً للإجهاد المطلوب (مقاومة الضغط) وطبقاً لما هو وارد بتقرير الجسات والرسومات التنفيذية المعتمدة على أن يتم الخلط والصب والدمك ميكانيكياً والسعر يشمل عمل جميع الاختبارات المعملية اللازمة لتأكيد الجودة للخرسانة بمكوناتها المختلفة (رمل – زلط أو سن – أسمنت) بالإضافة إلى اختبارات الاجهاد المطلوب مع نهو العمل كاملاً طبقاً للمواصفات الفنية وأصول الصناعة وتعليمات جهاز الإشراف مما جميعه. الكمية كتابة (ستة وعشرون لاغير) الفئة كتابة ( )	م٣	٢٦				
٣-٢	بالمتر المسطح توريد وعمل خرسانة عادية لزوم أرضيات النور الأرضي والأرصفة وتعمل بمونة مكونة من ٠,٨٠ م٣ زلط و ٠,٤٠ م٣ رمل و ٢٥٠ كجم أسمنت بورتلاندى عادى والثمن يشمل وزن السطح جيداً قبل وضع الخرسانة عليه والسعر يشمل عمل جميع الاختبارات المعملية اللازمة لتأكيد الجودة للخرسانة بمكوناتها المختلفة (رمل – زلط أو سن – أسمنت) بالإضافة إلى اختبارات الاجهاد المطلوب مع نهو العمل كاملاً طبقاً للمواصفات الفنية وأصول الصناعة وتعليمات جهاز الإشراف مما جميعه. أ – سمك ٧ سم الكمية كتابة ( ) الفئة كتابة ( ) ب – سمك ١٠ سم الكمية كتابة ( ) الفئة كتابة ( ) ج – سمك ١٥ سم الكمية كتابة (مائة وخمسون لاغير) الفئة كتابة ( )	م٢	١٥٠				

اعداد المقايسة
١-
٢-

مدير الادارة

مقايسة إحلال وانشاء معهد / ..... مركز ..... محافظة .....

	د – سمك ٢٠ سم الكمية كتابة ( ) الفئة كتابة ( )						
٣-٣	بالمتر المسطح توريد وعمل دكه من الخرسانة العادية بسمك ١٠ سم لأرضيات الحمامات والمعامل أعلى الطبقة العازلة وتعمل بمونة مكونة من ٠,٨٠ م٣ زلط و ٠,٤٠ م٣ رمل و ٢٥٠ كجم أسمنت بورتلاندى عادى لكل متر مكعب من هذا الخليط على أن يتم الخلط جيداً لهذه المكونات خارج مسطح الحمامات وتنقل المونة بعد الخلط إلى أرضية الحمامات والمعامل حفاظاً على طبقات العزل على أن يتم تسوية السطح مع نهو العمل كاملاً طبقاً للمواصفات الفنية وأصول الصناعة وتعليمات جهاز الإشراف مما جميعه. الكمية كتابة (مائة جنيه لا غير) الفئة كتابة ( )	م٢	١٠٠				
٤-٣	بالمتر المسطح توريد وعمل دكه خرسانية لزوم الأسطح بسمك متوسط ٧ سم ولا يقل السمك عن ٣ سم عاد الجرجورى وتعمل بمونة مكونة من جزئين جزء من النقشوم وجزء رمل وبمعدلات ٢٠٠ كجم أسمنت بورتلاندى عادى لكل م٣ من هذا الخليط على أن يتم الخلط ميكانيكياً لهذه المكونات حسب المواصفات مع تخليق الميول اللازمة لتصريف مياه المطر والقياس هندسي للمسقط الأفقي مع نهو العمل كاملاً طبقاً للمواصفات الفنية وأصول الصناعة وتعليمات جهاز الإشراف مما جميعه. الكمية كتابة (مائة وخمسة لا غير) الفئة كتابة ( )	م٢	١٠٥				
٥-٣	بالمتر المكعب توريد وعمل خرسانة مسلحة لزوم الأساسات حتى منسوب ظهر الخرسانة العادية أعلى الطبقة العازلة بأرضية الدور الأرضي طبقاً للرسومات المعتمدة وتعمل الخلطة طبقاً للإجهاد المطلوب (مقاومة الضغط) وطبقاً لما هو وارد بتقرير الجسات والرسومات التنفيذية المعتمدة على أن يتم الخلط والصب والدمك ميكانيكياً والسعر يشمل حديد التسليح المستخدم داخل القطاع الخرساني كما هو مبين بالرسومات المعتمدة وعمل الشدات وعمل جميع الاختبارات المعملية اللازمة لتأكيد الجودة للخرسانة المسلحة	م٣					

اعداد المقايسة

١-
٢-

مدير الادارة

مقايسة إحلال وانشاء معهد أسوار ودمره مياه ومحطات الوجيره والاعب مركز البواهاد ..... محافظة .....

	بمكوناتها المختلفة (رمل – زلط أو سن – أسمنت – الحديد المستخدم لجميع الأقطار) بالإضافة إلى اختبارات الاجهاد المطلوب مع نهو العمل كاملاً طبقاً للمواصفات الفنية وأصول الصناعة وتعليمات جهاز الإشراف مما جميعه. الكمية كتابة (ثلاثة وثلاثون لا غير) الفئة كتابة ( )		٣٣				
٣-٦	بالمتر المكعب توريد وعمل خرسانة مسلحة لزوم الأعمدة وبلاطات الأسقف والكمرات والأعتاب وكوبستات الطرقات والدراوي والبسطات وبلاطات السلم المائلة وجميع ما هو مكون للهيكل الخرساني بجميع الأدوار طبقاً للرسومات المعتمدة وتعمل الخلطة طبقاً للاجهاد المطلوب (مقاومة الضغط) وطبقاً لما هو وارد بالرسومات التنفيذية المعتمدة على أن يتم الخلط والصب والدمك ميكانيكياً) والسعر يشمل حديد التسليح المستخدم داخل القطاع الخرساني كما هو مبين بالرسومات المعتمدة وعمل الشدات وعمل جميع الاختبارات المعملية اللازمة لتأكيد الجودة للخرسانة المسلحة بمكوناتها المختلفة (رمل – زلط أو سن – أسمنت – الحديد المستخدم لجميع الأقطار) بالإضافة إلى اختبارات الاجهاد المطلوب مع نهو العمل كاملاً طبقاً للمواصفات الفنية وأصول الصناعة وتعليمات جهاز الإشراف مما جميعه. الكمية كتابة (سبعون لا غير) الفئة كتابة ( )	م٣	٧٠				
٣ – ٧	علاوه علي المتر المكعب نظير استخدام الخرسانه الجاهزه والصب بالمضخه الكمية كتابة (————) الفئة كتابة ( )		—				
	إجمالي أعمال الخرسانات العادية والمسلحة						

اعداد المقايسة
١-
٢-

مدير الإدارة

مقايسة إحلال وانشاء معهد / ..... مركز ..... محافظة .....

رابعاً : أعمال المباني

٤-١	بالمتر المسطح توريد وعمل مباني طوب أسمنتي مصمت سمك ١٢ سم (نصف طوبة) لزوم قصبة الردم والمونة المستعملة في البناء مكونة من ٣٠٠ كجم أسمنت بورتلاندى عادى للمتر المكعب من الرمل مع تقديم عينة من الطوب لاعتمادها قبل التوريد (وذلك بعد إجراء الاختبارات المعملية عليها لبيان مدى مطابقتها للمواصفات القياسية المصرية) والقياس هندسي لكل ما يعمل مع استنزال الفتحات مع نهو العمل كاملاً طبقاً للمواصفات الفنية وأصول الصناعة وتعليمات جهاز الإشراف مما جميعه. الكمية كتابة (سبعون لا غير) الفئة كتابة ( )	م٢	٧٠				
٤-٢	بالمتر المكعب توريد وعمل مباني طوب أسمنتي مصمت سمك ٢٥ سم (طوبة) لزوم قصبة الردم والمونة المستعملة في البناء مكونة من ٣٠٠ كجم أسمنت بورتلاندى عادى للمتر المكعب من الرمل مع تقديم عينة من الطوب لاعتمادها قبل التوريد (وذلك بعد إجراء الاختبارات المعملية عليها لبيان مدى مطابقتها للمواصفات القياسية المصرية) والقياس هندسي لكل ما يعمل مع استنزال الفتحات مع نهو العمل كاملاً طبقاً للمواصفات الفنية وأصول الصناعة وتعليمات جهاز الإشراف مما جميعه. الكمية كتابة (ثلاثون لا غير) الفئة كتابة ( )	م٣	٣٠				
٤-٣	بالمتر المسطح توريد وعمل مباني طوب أسمنتي مصمت سمك ١٢ سم (نصف طوبة) لزوم الحوائط لجميع الأنوار والمونة المستعملة في البناء مكونة من ٣٠٠ كجم أسمنت بورتلاندى عادى للمتر المكعب رمل والبند يشمل زرع أشاير حديد في الأعمدة الخرسانية لربط المباني بها بواقع عدد ٢ سيخ قطر ٨ مم بطول ظاهر لا يقل عن ٥٠ سم وبمسافة رأسية لا تزيد عن ٥٠ سم بكامل ارتفاع الحائط في كل جانب والبند يشمل عمل الأعتاب من الخرسانة المسلحة للفتحات إذا لزم الأمر مع ضرورة المعالجة بالمياه للطوب المستخدم قبل القيام بأعمال البناء مباشرة والثلاثة أيام الأولى التالية لأعمال البناء مع تشعيط أخر متماك مع تقديم عينة من الطوب لاعتمادها قبل التوريد (وذلك بعد إجراء الاختبارات المعملية عليها لبيان مدى مطابقتها للمواصفات القياسية المصرية) والقياس هندسي لكل ما يعمل مع استنزال الفتحات مع نهو العمل كاملاً طبقاً للمواصفات الفنية وأصول الصناعة وتعليمات جهاز الإشراف مما جميعه. الكمية كتابة (مائة وتسعون لا غير) الفئة كتابة ( )	م٢	١٩٠				

اعداد المقايسة

مدير الادارة

-١
-٢

مقايسة إحلال وانشاء معهد اسعر ودعر صياه ومطلى ابوعجوه سواح سلاه مركز ابوحماد محافظة .....

٤-٤	بالمتر المكعب توريد وعمل مباني طوب أسمنتي مصمت سمك ٢٥ سم (طوبة) لزوم الحوائط لجميع الأدوار والمونة المستعملة في البناء مكونة من ٣٠٠ كجم أسمنت بورتلاندي عادي للمتر المكعب رمل والبند يشمل زرع أشاير حديد في الأعمدة لربط المباني بها بواقع عدد ٢ سيخ قطر ٨ مم بطول ظاهر لا يقل عن ٥٠ سم وبمسافة رأسية لا تزيد عن ٥٠ سم بكامل ارتفاع الحائط في كل جانب والبند يشمل عمل الأعتاب من الخرسانة المسلحة للفتحات إذا لزم الأمر مع ضرورة المعالجة بالمياه للطوب المستخدم قبل القيام بأعمال البناء مباشرة والثلاثة أيام الأولى التالية لأعمال البناء مع تشحيط أخر متماك مع تقديم عينة من الطوب لاعتمادها قبل التوريد (وذلك بعد إجراء الاختبارات المعملية عليها لبيان مدى مطابقتها للمواصفات القياسية المصرية) والقياس هندسي لكل ما يعمل مع استنزال الفتحات مع نهو العمل كاملاً طبقاً للمواصفات الفنية وأصول الصناعة وتعليمات جهاز الإشراف مما جميعه الكمية كتابة (ستون لاعية) الفئة كتابة ( )	م٣	٦٠				
٤-٥	بالمتر المسطح توريد وعمل مباني طوب طفلي مصمت أو مفرغ سمك ١٢ سم (نصف طوبة) لزوم الحوائط لجميع الأدوار والمونة المستعملة في البناء مكونة من ٣٠٠ كجم أسمنت بورتلاندي عادي للمتر المكعب رمل والبند يشمل زرع أشاير حديد في الأعمدة لربط المباني بها بواقع عدد ٢ سيخ قطر ٨ مم بطول ظاهر لا يقل عن ٥٠ سم وبمسافة رأسية لا تزيد عن ٥٠ سم بكامل ارتفاع الحائط في كل جانب والبند يشمل عمل الأعتاب من الخرسانة المسلحة للفتحات إذا لزم الأمر مع ضرورة المعالجة بالمياه للطوب المستخدم قبل القيام بأعمال البناء مباشرة والثلاثة أيام الأولى التالية لأعمال البناء مع تشحيط أخر متماك مع تقديم عينة من الطوب لاعتمادها قبل التوريد (وذلك بعد إجراء الاختبارات المعملية عليها لبيان مدى مطابقتها للمواصفات القياسية المصرية) والقياس هندسي لكل ما يعمل مع استنزال الفتحات مع نهو العمل كاملاً طبقاً للمواصفات الفنية وأصول الصناعة وتعليمات جهاز الإشراف مما جميعه. الكمية كتابة ( ) الفئة كتابة ( )	م٢					
٤-٦	بالمتر المكعب توريد وعمل مباني طوب طفلي مصمت أو مفرغ سمك ٢٥ سم (طوبة) لزوم الحوائط لجميع الأدوار والمونة المستعملة في البناء مكونة من ٣٠٠ كجم أسمنت بورتلاندي عادي للمتر المكعب رمل والبند يشمل زرع أشاير حديد في الأعمدة لربط المباني بها بواقع عدد ٢ سيخ						

اعداد المقايسة

١-
٢-

مدير الادارة

مقايسة إحلال وانشاء معهد / ..... مركز ..... محافظة .....

	قطر ٨ مم بطول ظاهر لا يقل عن ٥٠ سم وبمسافة رأسية لا تزيد عن ٥٠ سم بكامل ارتفاع الحائط في كل جانب والبند يشمل عمل الأعتاب من الخرسانة المسلحة للفتحات إذا لزم الأمر مع ضرورة المعالجة بالمياه للطوب المستخدم قبل القيام بأعمال البناء مباشرة والثلاثة أيام الأولى التالية لأعمال البناء مع تشحيط أخر متماك مع تقديم عينة من الطوب لاعتمادها قبل التوريد (وذلك بعد إجراء الاختبارات المعملية عليها لبيان مدى مطابقتها للمواصفات القياسية المصرية) والقياس هندسي لكل ما يعمل مع استنزال الفتحات مع نهو العمل كاملاً طبقاً للمواصفات الفنية وأصول الصناعة وتعليمات جهاز الإشراف مما جميعه. الكمية كتابة (————) الفئة كتابة ( )					
٤-٧	بالمتر المسطح توريد وعمل مباني سمك ١٢ سم (نصف طوبة) بالطوب اللايكا الخفيف الوزن مقاس ٢٥ × ١٢ × ٦ لزوم الحوائط لجميع الأدوار (لتقليل الأحمال) والمونة المستعملة في البناء مكونة من ٣٠٠ كجم أسمنت بورتلاندى عادى للمتر المكعب رمل والبند يشمل زرع أشاير حديد في الأعمدة لربط المباني بها بواقع عدد ٢ سيخ قطر ٨ مم بطول ظاهر لا يقل عن ٥٠ سم وبمسافة رأسية لا تزيد عن ٥٠ سم بكامل ارتفاع الحائط في كل جانب والبند يشمل عمل الأعتاب من الخرسانة المسلحة للفتحات إذا لزم الأمر مع ضرورة المعالجة بالمياه للطوب المستخدم قبل القيام بأعمال البناء مباشرة والثلاثة أيام الأولى التالية لأعمال البناء مع تشحيط أخر متماك مع تقديم عينة من الطوب لاعتمادها قبل التوريد (وذلك بعد إجراء الاختبارات المعملية عليها لبيان مدى مطابقتها للمواصفات القياسية المصرية) والقياس هندسي لكل ما يعمل مع استنزال الفتحات مع نهو العمل كاملاً طبقاً للمواصفات الفنية وأصول الصناعة وتعليمات جهاز الإشراف مما جميعه. الكمية كتابة (————) الفئة كتابة ( )	م٢					
	إجمالي أعمال المباني						

اعداد المقايسة
-١
-٢

مدير الادارة

مقايسة إحلال وانشاء معهد / سور ودمره مياه ومصلى ابوعجوه بباع بـ مركز ابوحماد ..... محافظة .....

خامساً : أعمال الطبقات العازلة

٥-١	بالمتر المسطح توريد وعمل دهان طبقة عازلة للرطوبة للأساسات تحت سطح الأرض مكونة من طبقتين متعامدتين من البيتومين المؤكسد الساخن وذلك لزوم حطة الردم وعلى جميع أسطح الخرسانة المسلحة الرأسية والأفقية للأساسات بالقواعد ورقاب الأعمدة والميدات ولزوم الجوانب الرأسية للمباني الملاصقة للردم بعد تسديد التعشيش والعرانيس جيداً ونظافة السطح جيداً قبل أعمال الدهان مع نهو العمل كاملاً طبقاً للمواصفات الفنية وأصول الصناعة وتعليمات جهاز الإشراف مما جميعه. الكمية كتابة (خمسمائة لاغير) الفئة كتابة ( )	م٢	٥٠٠				
٥-٢	بالمتر المسطح توريد وعمل دهان طبقة عازلة للرطوبة لزوم الأساسات تحت سطح الأرض من المستحلب البيتوميني على البارد التوسيل أو ما يماثله مع اعتماد العينة قبل التوريد على أن يتم عمل دهان وجه تحضيري مخفف بالماء بنسبة ١ : ٢ مع التقليب الجيد طبقاً للمواصفات ثم دهان وجهين في اتجاهين متعامدين بدون تخفيف مع التقليب الجيد قبل الاستخدام وذلك لزوم حطة الردم وعلى جميع أسطح الخرسانة المسلحة الرأسية والأفقية للأساسات بالقواعد ورقاب الأعمدة والميدات ولزوم الجوانب الرأسية للمباني الملاصقة للردم بعد تسديد التعشيش والعرانيس جيداً ونظافة السطح جيداً قبل أعمال الدهان مع نهو العمل كاملاً طبقاً للمواصفات الفنية وأصول الصناعة وتعليمات جهاز الإشراف مما جميعه. الكمية كتابة (ــــــــــــــــ) الفئة كتابة ( )	م٢	ــــ				
٥-٣	بالمتر المسطح توريد وعمل طبقة أفقية عازلة للرطوبة من الأسفلت الطبيعي المخلوط على الساخن مع الرمل الحرش النظيف والبيتومين الساخن بسمك ٢ سم أسفل المباني وفوق حطة الردم.والبند يشمل توريد وعمل لياسة أسمنتية موزونة ومخدومة السطح بسمك ٢ سم بمونة تحتوى على ٣٠٠ كجم أسمنت بورتلاندى عادى لكل متر مكعب رمل حرش نظيف توضع فوق الطبقة العازلة لحمايتها وقبل وضع المباني عليها مع نهو العمل كاملاً طبقاً للمواصفات الفنية وأصول الصناعة وتعليمات جهاز الإشراف مما جميعه. الكمية كتابة (عشره لاغير) الفئة كتابة ( )	م٢	١٠				
٥-٥	بالمتر المسطح توريد وعمل طبقة عازلة لزوم أرضيات الحمامات والمغاسل مكونة من طبقتين من الشرائح البيتومينية الملحومة باللهب والمقواه بنسيج من الألياف والمغمورة بالبيتومين المعدل بالبوليمرات سمك ٤ مم ويكون [illegible]						

اعداد المقايسة
١-
٢-

مدير الادارة

مقايسة إحلال وانشاء معهد / ..... مركز ..... محافظة .....

-	باستخدام نظام التشغيل الكامل وطبقاً لتعليمات الصانع والبند يشمل نظافة السطح جيداً وعمل دهان تحضيري من الأسوبرايمر أو ما يماثله قبل تركيب الطبقة العازلة وعمل ركوب للحامات لا يقل عن ١٠ سم مع كي اللحامات جيداً والبند يشمل عمل وزرة بارتفاع لا يقل عن ٢٥ سم وعمل طبقة لياسة أسمنتية بسمك ٢ سم فوق طبقة العزل والادوار العلوية فقط مع اعتماد العينة قبل التوريد والتركيب والفئة تشمل الاختبار بالملىء بالمياه لارتفاع ٥ سم من أعلى نقطة مع سد الفتحات لمدة ٤٨ ساعة والمقاس للمسقط الأفقي بدون إضافة الوزرات مع نهو العمل كاملاً طبقاً للمواصفات الفنية وأصول الصناعة وتعليمات جهاز الإشراف مما جميعه. الكمية كتابة (مائة وخمسة واربعون لاغير) الفئة كتابة ( )		١٤٥	-	-	-
٥-٦	بالمتر المسطح توريد وعمل طبقة عازلة للأسطح النهائية من الشرائح البيتومينية الملحومة بالليب والمقواه بنسيج من الألياف والمغمورة بالبيتومين المعدل بالبوليمرات سمك ٤ مم ويكون العمل باستخدام نظام التشغيل الكامل وطبقاً لتعليمات الصانع والبند يشمل نظافة السطح جيداً واستوائه من أيه بروزات أو عزل قديم وعمل دهان تحضيري من الأسوبرايمر أو ما يماثله قبل تركيب الطبقة العازلة وعمل ركوب للحامات لا يقل عن ١٠ سم مع كي اللحامات جيداً والبند يشمل عمل وزرة بارتفاع لا يقل عن ٢٥ سم مع اعتماد العينة قبل التوريد والتركيب والفئة تشمل الاختبار بالملىء بالمياه لارتفاع ٥ سم من أعلى نقطة مع سد الفتحات لمدة ٤٨ ساعة والمقاس للمسقط الأفقي بدون إضافة الوزرات مع نهو العمل كاملاً طبقاً للمواصفات الفنية وأصول الصناعة وتعليمات جهاز الإشراف مما جميعه. الكمية كتابة (مائة وخمسة لاغير) الفئة كتابة ( )	م٢	١٠٥	-	-	-
٥-٧	بالمتر المسطح توريد وتركيب طبقة عازلة للحرارة لزوم الأسطح العلوية من ألواح البلاستيك الرغوي (إستيروبور) سمك ٥ مم على الأقل وتتحمل ضغط عالي مناسب لمرور العمال عليها كالإستيروبور أو ما يماثله بكثافة لا تقل عن ٣٠ كجم / م٣ بحيث تحقق درجة عزل حرارى لا تقل عن ٩٥٪ ولا تتشرب بالمياه ويتم لصق الطبقة العازلة للحرارة أعلى الطبقة العازلة	م٢				

اعداد المقايسة
١-
٢-

مدير الادارة

مقايسة إحلال وانشاء معهد / سور ودوره مياه ومحطة ابوحجره سواقي مركز ابوحماد محافظة .....

	للرطوبة مباشرة مع اعتماد العينة قبل التوريد والتركيب مع تهو العمل كاملاً طبقاً للمواصفات الفنية وأصول الصناعة وتعليمات جهاز الإشراف مما جميعه. الكمية كتابة (————) الفئة كتابة ( )							
٥-٨	بالمتر المسطح توريد وعمل طبقة عازلة أفقية للحرارة للأسطح النهائية من الأسمنت الرغوي (السيلتون) بسمك متوسط ٧ سم تعمل من الأسمنت البورتلاندى العادي المضاف إليه الماء ومادة كيميائية تجعل الخليط ذو خاصية مسامية جوفاء مع بعضها والوزن النوعي لها ما بين ٣٠٠ : ٣٢٠ كجم / م٣ ويتم لصقها على السطح الخرساني للسقف مباشرة والبند محمل عليه عمل الأوتار لضبط الميول من الخرسانة العادية بعرض ١٠ سم وارتفاع متوسط ٧ سم من الأسمنت والرمل والزلط وتسوية السطح بطبقة من اللياسة الأسمنتية بسمك ٣ سم تارش فوق طبقة الأسمنت الرغوي ويخدم السطح النهائي جيداً لاستقبال الطبقة العازلة للرطوبة والمعالجة بالرش بالمياه لمدة أسبوع مع تهو العمل كاملاً طبقاً للمواصفات الفنية وأصول الصناعة وتعليمات جهاز الإشراف مما جميعه. الكمية كتابة (————) الفئة كتابة ( )	م٢						
	إجمالي أعمال الطبقات العازلة							

١٣

اعداد المقايسة
١-
٢-

مدير الادارة

مقايسة إحلال وانشاء معهد / ..... مركز ..... محافظة .....

	سادساً : أعمال البياض						
٦-١	بالمتر المسطح توريد وعمل بياض أسمنتي داخلي للأسقف والحوائط الداخلية وسواقط الكمرات الحرة بالفصول والحجرات والأروقة ويعمل من طبقة طرطشة ابتدائية مكونة من مونة بمحتوى ٤٥٠ كجم أسمنت بورتلاندى عادى للمتر المكعب رمل ثم طبقة بياض بسمك لا يقل عن ١.٥ سم بمونة تتكون من ٣٠٠ كجم أسمنت بورتلاندى عادى لمتر المكعب رمل مع إضافة ٠.٣٠ م٣ عجينة جير مع عدم استخدام الجبس نهائياً في أي أعمال البياض والثمن يشمل عمل البوج والأوتار وخدمة السطح جيداً ولف الزوايا والتقابلات وكل ما يلزم لنهو العمل والبند محمل عليه تثبيت سلك شبك ممدد بعرض لا يقل عن ١٥ سم يوضع عند الالتقاء الرأسي أو الأفقي للمباني مع الهيكل الخرساني بحيث يكون الالتقاء في منتصف السلك الشبك ويثبت بواسطة ورنة ومسامير صلب على الجانبين مع مساواة أطراف السلك الشبك مع المباني أو الخرسانات مع اعتماد عينة السلك قبل التركيب والقياس هندسي لكل ما يعمل مع استنزال الفتحات والفراغات مع نهو العمل كاملاً طبقاً للمواصفات الفنية وأصول الصناعة وتعليمات جهاز الإشراف مما جميعه. الكمية كتابة (مائتان واربعون لاغير) الفئة كتابة ( )	م٢	٢٤٠				
٦-٢	بالمتر المسطح توريد وعمل بياض المونة الأسمنتية الجاهزة من السافيتو أو الدراي ميكس أو ما يماثلها للواجهات والدراوي الخارجيه ويعمل من طبقة طرطشة ابتدائية مكونة من مونة بمحتوى ٤٥٠ كجم أسمنت بورتلاندى عادى للمتر المكعب رمل ثم طبقة بياض بسمك لا يقل عن ١.٥ سم بمونة تتكون من ٣٠٠ كجم أسمنت بورتلاندى عادى للمتر المكعب رمل وطبقة ضهارة من المونة الجاهزة سافيتو أو الدراي ميكس والثمن يشمل عمل البوج والأوتار وخدمة السطح جيداً ولف الزوايا والتقابلات إذا طلب ذلك وكل ما يلزم لنهو العمل والبند محمل عليه عمل السقالات اللازمة لتنفيذ الأعمال والقياس هندسي لكل ما يعمل مع استنزال الفتحات والفراغات مع نهو العمل كاملاً طبقاً للمواصفات الفنية وأصول الصناعة وتعليمات جهاز الإشراف مما جميعه. الكمية كتابة (ثلاثمائة وثلاثون لاغير) الفئة كتابة ( )	م٢	٣٣٠				
٦-٣	بالمتر المسطح توريد وعمل بياض المونة الأسمنتية الجاهزة من السافيتو أو الدراي ميكس او ما يماثلها للطرقات والسلالم والكوبستات الداخلية تتكون من ثلاث طبقات الطبقة الأولى طرطشة ابتدائية من مونة مكونة من ٤٥٠ كجم أسمنت بورتلاندى عادى للمتر المكعب رمل والطبقة الثانية بطانة	م٢					

مقايسة إحلال وانشاء معهد / محو مدوره مياه ومحل ابوعجوه بواجه مركز ابوحماد محافظة .....

	أسمنتية تعمل بمونة مكونة من ٣٠٠ كجم أسمنت بورتلاندى عادى للمتر المكعب رمل والطبقة الثالثة ضهارة من المونة الجاهزة من السافيتو أو الدراي ميكس أو ما يماثلها والقياس هندسي لكل ما يعمل مع استنزال الفتحات والفراغات والفئة شاملة نوعى البياض مع نهو العمل كاملاً طبقاً للمواصفات الفنية وأصول الصناعة وتعليمات جهاز الإشراف مما جميعه. الكمية كتابة (مائتان لاغير) الفئة كتابة ( )	٢٠٠					
٦-٤	بالمتر المسطح توريد وعمل بياض موزايكو لأسفل الطرقات والمداخل والسلالم بسمك ٤ سم طبقاً للرسومات المعتمدة وتعمل البطانة بمونة بنسبة ٤٥٠ كجم أسمنت بورتلاندى عادى للمتر المكعب رمل وبسمك لا يقل عن ٢ سم بما في ذلك الطرطشة العمومية مع التخشين جيداً ثم التمشيط على هيئة تموجات أفقية عمقها حوالى ٣ سم وتعمل الضهارة بسمك لا يقل عن ٢ سم بمونة مكونة من ٥ أجزاء كسر رخام (طبقاً للنوع المطلوب) وجزئين من بودرة الرخام الأبيض وجزئين من أسمنت أبيض ومضاف إليه لون الأكسيد المطلوب مع الجلي والصقل للحصول على سطح أملس ناعم خالي من النقر ثم التشميع والتلميع والبند يشمل عمل فواصل من شرائح الزجاج سمك ٦ مم توضع على الفواصل بين المباني والأعمدة كل ٩٠ سم على الأكثر مع نهو العمل كاملاً طبقاً للمواصفات الفنية وأصول الصناعة وتعليمات جهاز الإشراف مما جميعه. الكمية كتابة (———) الفئة كتابة ( )	م٢					
٦-٦	بالمتر المسطح توريد وعمل بياض حجر صناعي طبقاً للرسومات المعتمدة وتعمل البطانة بمونة الأسمنت والرمل بنسبة ٤٥٠ كجم أسمنت بورتلاندى عادى للمتر المكعب رمل وبسمك متوسط ٢.٥ سم بعد الطرطشة العمومية التي تتم بمونة تتكون من ٤٥٠ كجم أسمنت لكل متر مكعب رمل ثم يجرى تمشيط هذه البطانة على هيئة تموجات عمقها حوالى ٥ مم لقبول الضهارة عليها وتعمل الضهارة بسمك ١.٥ سم بعد عمل بؤج جديدة أعلى البياض ليتم وزن طبقة الضهارة عليها مع إزالة البؤج بعد البياض وإعادة ملئها بمونة الضهارة وتتكون مونة الضهارة من خمسة أجزاء مجروش الحجر بالون والحجم المطلوب وجزء واحد من مسحوق الحجر وجزئين من أسمنت أبيض يضاف إليه الأكسيد الخاص باللون المطلوب والبند يشمل التشميع والرسومات حسب الطلب والدق بالبوشاردة أو النحت بالشاحوطة وكذا أعمال المعالجة	م٢					

اعداد المقايسة
-١
-٢

مدير الادارة

مقايسة إحلال وانشاء معهد / ..... مركز ..... محافظة .....

	بالمياه لكل من الطرطشة والبطانة الضهارة والبند محمل عليه عمل المقالات اللازمة لتنفيذ الأعمال والقياس هندسي لكل ما يعمل مع استنزال الفتحات والقراءات مع نهو العمل كاملاً طبقاً للمواصفات الفنية وأصول الصناعة وتعليمات جهاز الإشراف مما جميعه. الكمية كتابة ( ) الفئة كتابة ( )						
٦-٧	بالمتر المسطح توريد وعمل (طبقة ضهارة) من مونة الدراى مكس أو السافيتو أو ما يماثلهما بالألوان المطلوبة للواجهات وطبقاً لتعليمات الجهة الصانعة وبالمعدلات الموجودة في الكتالوجات على أن يتم اعتماد المواد قبل البدء بالتوريد للموقع الضهارة والقياس هندسي لكل ما يعمل مع استنزال الفتحات والقراءات مع نهو العمل كاملاً طبقاً للمواصفات الفنية وأصول الصناعة وتعليمات جهاز الإشراف مما جميعه. الكمية كتابة ( ) الفئة كتابة ( )	م٢					
٦-٨	بالمتر الطولي توريد وعمل بياض وزرات للحوائط الداخلية بسمك حوالى ٣ سم وتعمل بمونة تحتوى على ٣٠٠ كجم أسمنت بورتلاندى عادى لكل متر مكعب رمل على أن يزيد سمك بياض الوزرات ٢ سم عن بياض الحائط ويجب التأكد من وجود سطح خشن لتقبل أعمال بياض الوزرات مع ضرورة وزن سطح الوزرات جيداً والمعالجة بالماء مع نهو العمل كاملاً طبقاً للمواصفات الفنية وأصول الصناعة وتعليمات جهاز الإشراف مما جميعه. أ – وزرة بارتفاع ١٠ سم الكمية كتابة ( ) الفئة كتابة ( ) ب – وزرة بارتفاع ١٥ سم الكمية كتابة ( ) الفئة كتابة ( )	م.ط					
٦-٩	بالمتر المسطح توريد وعمل بياض قطيسة أو طرطشة ممسوسة أسمنتية للأسقف الخارجية باللون المطلوب وبالارتفاع المطلوب وبسمك ٣ سم منها طرطشة عمومية بسمك ٠.٥ سم من مونة مكونة من ٤٥٠ كجم أسمنت لكل متر مكعب رمل والبطانة سمك ٢ سم بمونة مكونة من ٣٠٠ كجم أسمنت لكل متر مكعب رمل والطرطشة سمك ٠.٥ سم بمونة مماثلة للبطانة باللون	م٢					

اعداد المقايسة
١-
٢-

مدير الادارة

مقايسة إحلال وانشاء معهد / سور ودورة مياه ومدخل ابوحجو ع ٤ مركز ابوحماد محافظة .....

	المطلوب مع عمل الفواصل اللازمة الرأسية والأفقية مع بياض الواجهات مع نهو العمل كاملاً طبقاً للمواصفات الفنية وأصول الصناعة وتعليمات جهاز الإشراف مما جميعه. الكمية كتابة ( ) الفئة كتابة ( )							
	إجمالي أعمال البياض							

١٧

اعداد المقايسة

-١

-٢

مدير الادارة

مقايسة إحلال وانشاء معهد / ..... مركز ..... محافظة .....

سابعاً : أعمال فواصل التمدد							
٧-١*	بالمتر الطولي توريد وتركيب وتغطية لفواصل التمدد بالأرضيات مكونة من ألواح صاج مجلفن بسمك ١ مم بعرض ٠.٤٠ م تعمل له عروة بفاصل التمدد والعمق ٥ سم ويلصق اللوح وتملأ العروة بحبل مغمور بالبيتومين مع إدخال الطرف العلوي بجوار الحائط بعمق ٢ سم ويحبس عليه مع عدد ٢ زاوية ألومنيوم تغطى بمجرى ألومنيوم حرف U على أن يتم النهو بخوصة ظهر حية تثبت من طرف واحد فوق البلاط مع نهو العمل كاملاً طبقاً للمواصفات الفنية وأصول الصناعة وتعليمات جهاز الإشراف مما جميعه. الكمية كتابة (———) الفئة كتابة ( )	م.ط	-	-	-	-	-
٧-٢	بالمتر الطولي توريد وعمل تغطية من الخرسانة المسلحة لفواصل التمدد بالسطح النهائي على شكل كاب بالقطاعات المطلوبة طبقاً للرسومات المعتمدة مع نهو العمل كاملاً طبقاً للمواصفات الفنية وأصول الصناعة وتعليمات جهاز الإشراف مما جميعه. الكمية كتابة (———) الفئة كتابة ( )	م.ط					
	إجمالي أعمال فواصل التمدد						

مدير الادارة

اعداد المقايسة
-١
-٢

مقايسة إحلال وانشاء معهد / سور ودوره مياه وهلل ابرجوه بواء ... مركز ابوحماد ..... محافظة .....

ثامناً : أعمال الأرضيات والتبليطات

٨-١	بالمتر المسطح توريد وتركيب بلاط موزايكو أسمنت أسود للأسطح النهائية مقاس ٢٥ × ٢٥ × ٢.٥ سم والفئة تشمل التوريد والتركيب وعمل الوزرات المائلة حول الدرابزين من نفس نوع البلاط وتكون مائلة بزاوية ٤٥ درجة أو حسب الطبيعة مع تشكيل الميول اللازمة لتجميع مياه المطر في اتجاه الجرجوري،ويتم لصق البلاط بالتبادل مع عدم استمرار اللحامات (قطع – حل) والمونة المستعملة للصق مكونة من ٣٠٠ كجم أسمنت بورتلاندى عادى للمتر المكعب رمل مع السقية للمراميس بلباني من نفس نوع المونة المستعملة باللصق والبند محمل عليه عمل فاصل بعرض ٢ سم مملوء بالبيتومين المخلوط بالرمل الجرش المنخل كل حوالى ٢٠ متر مسطح تقريباً والمقاس للمسطح الأفقي بدون إضافة الوزرات مع اعتماد عينة البلاط قبل التوريد والتركيب (وذلك بعد إجراء الاختبارات المعملية عليها لبيان مدى مطابقتها للمواصفات القياسية المصرية) والفئة تشمل فرشة من الرمل أسفل البلاط والمونة بسمك متوسط لا يقل عن ٦ سم مع نهو العمل كاملاً طبقاً للمواصفات الفنية وأصول الصناعة وتعليمات جهاز الإشراف مما جميعه. الكمية كتابة (مائة وخمسة لاغير) الفئة كتابة ( )	م٢	١٠٥				
٨-٢	بالمتر المسطح توريد وتركيب بلاط موزايكو أبيض للفصول والطرقات والمداخل مقاس ٣٠ × ٣٠ × ٣ سم حصوة إدفو او بنك مصر وبسمك الوجه لا يقل عن ٨ مم والمونة المستعملة للصق مكونة من ٣٠٠ كجم أسمنت بورتلاندى عادى للمتر المكعب رمل مع السقية للمراميس بلباني من نفس نوع المونة المستعملة باللصق والمقاس للمسطح الأفقي بدون إضافة الوزرات مع اعتماد عينة البلاط قبل التوريد والتركيب (وذلك بعد إجراء الاختبارات المعملية عليها لبيان مدى مطابقتها للمواصفات القياسية المصرية) والفئة تشمل فرشة من الرمل أسفل البلاط والمونة بسمك لا يقل عن ٥ سم مع نهو العمل كاملاً طبقاً للمواصفات الفنية وأصول الصناعة وتعليمات جهاز الإشراف مما جميعه. الكمية كتابة (خمسة وستون لاغير) الفئة كتابة ( )	م٢	٦٥				
٨-٣	بالمتر المسطح توريد وتركيب بلاط سيراميك ملون للأرضيات فرز أول(كيلوباترا – الجوهرة – أو ما يماثلهما) بسمك لا يقل عن ٨ مم باللون المطلوب والمقاس المطلوب لأرضيات المعامل ودورات المياه والأماكن التي يحددها جهاز الإشراف ويركب بالشكل المطلوب ويتم فرز البلاط عينا بالنظر أو بالغمر في المياه قبل التركيب بحيث لا يسمح مطلقاً بوجود تفاوت							

اعداد المقايسة
١-
٢-

مدير الادارة

مقايسة إحلال وانشاء معهد / ..... مركز ..... محافظة .....

	في درجات الألوان بعد التركيب والثمن يشمل اللصق بمونة الأسمنت والرمل بنسبة ٣٥٠ كجم أسمنت للمتر المكعب رمل مع كحل العراميس والسقية بالأسمنت الأبيض وكل ما يلزم مع اعتماد عينة السيراميك قبل التوريد والتركيب مع ملاحظة أنه لا يتم تركيب البلاط مطلقاً إلا بعد اختبار مواسير التغذية أو الصرف المدفونة تحته إن وجدت والتأكد تماماً من سلامتها وخلوها من العيوب والتسريب والفئة تشمل فرشة من الرمل أسفل البلاط والمونة بسمك لا يقل عن ٥ سم مع نهو العمل كاملاً طبقاً للمواصفات الفنية وأصول الصناعة وتعليمات جهاز الإشراف مما جميعه. الكمية كتابة (مائة لا غير) الفئة كتابة ( )		١٠٠				
٨-٤	بالمتر المسطح توريد وتركيب ترابيع رخام جرانيت أحمر أو رمادي لامع أو نصف غشيم للبسطات والسلالم وبسطة المدخل الرئيسي مقاس ٤٠ × ٤٠ × ٢ سم والمونة المستعملة للصق مكونة من ٣٠٠ كجم أسمنت بورتلاندى عادى للمتر المكعب رمل والبند شامل الجلاء والتشميع والتلميع والمقاس للسقط الأفقي بدون إضافة الوزرات مع اعتماد العينة قبل التوريد والتركيب مع نهو العمل كاملاً طبقاً للمواصفات الفنية وأصول الصناعة وتعليمات جهاز الإشراف مما جميعه. الكمية كتابة (خمسة وعشرون لا غير) الفئة كتابة ( )	٢م	٢٥				
٨-٥	بالمتر المسطح توريد وتركيب بلاط أسمنتي مضلع بالشكل المطلوب للأرصفة مقاس ٣٠ × ٣٠ × ٣ سم باللون المطلوب والمونة المستعملة للصق مكونة من ٣٥٠ كجم أسمنت بورتلاندى عادى للمتر المكعب رمل مع اعتماد عينة البلاط قبل التوريد والتركيب والفئة تشمل فرشة من الرمل أسفل البلاط والمونة بسمك لا يقل عن ٥ سم مع نهو العمل كاملاً طبقاً للمواصفات الفنية وأصول الصناعة وتعليمات جهاز الإشراف مما جميعه. الكمية كتابة (خمسون لا غير) الفئة كتابة ( )	٢م	٥٠				
٨-٦	بالمتر المسطح توريد وتركيب بلاط (انترلوك) بالشكل المطلوب للأرصفة سمك ٨ سم باللون المطلوب على أرضية رملية بدون مونة مع اعتماد عينة البلاط قبل التوريد والتركيب والبند غير محمل علية دكة خرسانية مع نهو	٢م					

اعداد المقايسة
١-
٢-

مدير الادارة

مقايسة إحلال وانشاء معهد أسعد دوره مياه وصلل ابرنجره وإلى ... مركز أبوحماد ..... محافظة .....

	العمل كاملاً طبقاً للمواصفات الفنية وأصول الصناعة وتعليمات جهاز الإشراف مما جميعه. الكمية كتابة ( ) الفئة كتابة ( )							
٧-٨	بالمتر المسطح توريد وتركيب بلاط سجب حمصي مقاس (٢٥ × ٢٥ × ٣) سم لزوم أرضية الملاعب باللون المطلوب ويلصق على طبقة من الرمل بسمك متوسط ٧ سم وبمونة ٣٠٠ كجم أسمنت لكل متر مكعب رمل مع عمل الميول اللازمة والتخطيطات لأرضية الملعب طبقاً لنوعية الاستخدام طبقاً للمواصفات ومحمل على البند عمل طبقة من الدقشوم سمك ٢٥ سم بعد الدمك أسفل البلاط مع نهو العمل كاملاً طبقاً للمواصفات الفنية وأصول الصناعة وتعليمات جهاز الإشراف مما جميعه. الكمية كتابة ( ) الفئة كتابة ( )	م٢					
٨-٨	بالمتر المسطح عمل بلاطات **خرسانية عادية** مربعة سمك ٢٠ سم بفواصل بيتومين مقسمة لمربعات مقاس ٢.٠٠ × ٢.٠٠ متر أو ١.٥٠ × ١.٥٠ متر أو ١.٠٠ × ١.٠٠ متر بينها فواصل بكامل سمك الخرسانة وعرض ٢ سم تملأ بمادة البيتومين المؤكسد الساخن المخلوط بالرمل الحرش النظيف وتعمل من طبقتين الأولى بسمك ١٥ سم وتعمل بمونة مكونة من ٠.٨٠ م٣ زلط و ٠.٤٠ م٣ رمل و ٢٥٠ كجم أسمنت بورتلاندى عادى وتعمل الطبقة العلوية سمك ٥ سم من خرسانة عادية وتعمل بمونة مكونة من ٠.٨٠ م٣ زلط و ٠.٤٠ م٣ رمل و ٣٥٠ كجم أسمنت بورتلاندى عادى وتوضع الطبقة العلوية فوق الطبقة السفلى مباشرة قبل نهاية زمن الشك الابتدائي للطبقة السفلية ويخدم السطح العلوى جيداً ويسوى بماكينة الهليكوبتر ومحمل على البند طبقة من الدقشوم سمك ١٥ سم وتسوى وتدمك التربة جيداً طبقاً للمناسيب المطلوبة ورشها بالمياه قبل الصب وكذلك المعالجة بالرش بالمياه بعد الصب مع نهو العمل كاملاً طبقاً للمواصفات الفنية وأصول الصناعة وتعليمات جهاز الإشراف مما جميعه. الكمية كتابة ( ) الفئة كتابة ( )	م٢					
٩-٨	بالمتر المسطح عمل بلاطات **خرسانية مسلحة** مربعة سمك ٢٠ سم بفواصل بيتومين مقسمة لمربعات مقاس ٢.٠٠ × ٢.٠٠ متر أو ١.٥٠ × ١.٥٠ متر أو ١.٠٠ × ١.٠٠ متر بينها فواصل بكامل سمك الخرسانة وعرض ٢ سم تملأ بمادة البيتومين المؤكسد الساخن المخلوط بالرمل الحرش النظيف وتعمل من طبقتين الأولى بسمك ١٥ سم وتعمل بمونة مكونة من							

اعداد المقايسة
-١
-٢

مدير الادارة

مقايسة إحلال وانشاء معهد / ..... مركز ..... محافظة .....

	٠.٨٠ م٣ زلط و ٠٤٠ م٣ رمل و ٢٥٠ كجم أسمنت بورتلاندى عادى وتسليح ٦ 10 Q / م في الاتجاهين وتعمل الطبقة العلوية سمك ٥ سم من خرسانة عادية وتعمل بمونة مكونة من ٠.٨٠ م٣ زلط و ٠٤٠ م٣ رمل و ٣٥٠ كجم أسمنت بورتلاندى عادى وتوضع الطبقة العلوية فوق الطبقة السفلى مباشرة قبل نهاية زمن الشك الابتدائي للطبقة السفلية ويخدم السطح العلوى جيداً ويسوى بماكينة الهليكوبتر ومحمل على البلد طبقة من الدقشوم سمك ١٥ سم وتسوي وتدمك التربة جيداً طبقاً للمناسيب المطلوبة ورشها بالمياه قبل الصب وكذلك المعالجة بالرش بالمياه بعد الصب مع تهو العمل كاملاً طبقاً للمواصفات الفنية وأصول الصناعة وتعليمات جهاز الإشراف مما جميعه. الكمية كتابة (———) الفئة كتابة ( )						
	إجمالي أعمال الأرضيات والتبليطات						

٢٢

اعداد المقايسة
١-
٢-

مدير الادارة

مقايسة إحلال وانشاء معهد / محمد ودوره مياه ومطلى ابو عجوه وواع ... مركز ابو حماد ..... محافظة .....

تاسعاً : أعمال التكسيات والدرج

٩-١	بالمتر المسطح توريد وتركيب بلاط سيراميك ملون للحوائط فرز أول (كيلوباترا – الجوهرة – أو ما يماثلهما) بسمك لا يقل عن ٨ مم باللون المطلوب والمقاس المطلوب لتكسيه حوائط المعامل ودورات المياه والأماكن التي يحددها جهاز الإشراف ويركب بالشكل المطلوب مع عمل وزرة إذا لزم الأمر بارتفاع لا يقل عن ٧ سم من نفس نوع البلاط المستخدم وتكون باللون المطلوب وتركب في المكان الذى يحدده جهاز الإشراف أعلى الأرضيات مباشرة أو على الارتفاع المطلوب من الأرضية ويتم فرز البلاط جيداً سواء بالنظر أو بالغمر في المياه قبل التركيب بحيث لا يسمح مطلقاً بوجود تفاوت في درجات الألوان بعد التركيب ويتم اللصق بمونة الأسمنت والرمل بنسبة ٣٥٠ كجم أسمنت / م٣ رمل مع كحل العراميس والسقية بالأسمنت الأبيض مع الشطف والتقطيع للزوايا وكل ما يلزم مع اعتماد عينة السيراميك قبل التوريد والتركيب مع ملاحظة أنه لا يتم تركيب البلاط مطلقاً إلا بعد اختبار مواسير التغذية أو الصرف المدفونة خلفه إن وجدت والتأكد تماماً من سلامتها وخلوها من العيوب والتسريب مع تهو العمل كاملاً طبقاً للمواصفات الفنية وأصول الصناعة وتعليمات جهاز الإشراف مما جميعه. الكمية كتابة (اربعمائة لاغير) الفئة كتابة ( )	م٢	٤٠٠				
٩-٢	بالمتر المسطح توريد وعمل كسوة مباني لزوم الواجهات من الحجر الفرعوني الظاهر من جهة واحدة تبنى على هيئة شرائح طولية وعرضية ورأسية بالأشكال والأبعاد المطلوبة وبسمك لا يقل عن ٥ سم ومطعمة بالحجر الملون المسمى (بالزلط) حسب الطلب وتبنى بمونة بنسبة ٣٠٠ كجم للمتر المكعب رمل وتكحل بنفس مونة البناء والبند يشمل المهمات والآلات والسقايل اللازمة مع تهو العمل كاملاً طبقاً للمواصفات الفنية وأصول الصناعة وتعليمات جهاز الإشراف مما جميعه. الكمية كتابة (———) الفئة كتابة ( )	م٢	—				
٩-٣	بالمتر المسطح توريد وعمل كسوة مباني لزوم الواجهات والمداخل من الطوب الحرارى مقاس ٢٣ × ٤ × ٢ سم مشطوفه الأحرف صنع سورنجا أو ما يماثلها من عينة معتمدة وتبنى بمونة بنسبة ٣٠٠ كجم للمتر المكعب						

اعداد المقايسة
١-
٢-

مدير الادارة

مقايسة إحلال وانشاء معهد / ..... مركز ..... محافظة .....

	رمل والبند يشمل كحل العراميس وعمل الشطف اللازم للطوب وعمل المقالات اللازمة لتنفيذ الأعمال ويتم دهان الطوب بعد انتهاء الأعمال وجه واحد سيلر من مادة (ستون سيل) ووجهين (سوبر توب كوت) أو ما يماثلها مع نهو العمل كاملاً طبقاً للمواصفات الفنية وأصول الصناعة وتعليمات جهاز الإشراف مما جميعه. الكمية كتابة (ثمنسوى لاعلى) الفئة كتابة ( )		٥٠				
٩-٤	بالمتر المسطح توريد وعمل كسوة مباني لزوم الواجهات والمداخل من حجر أحمر كاترين من عينة معتمدة وتبنى بمونة بنسبة ٣٠٠ كجم للمتر المكعب رمل والبند يشمل كحل العراميس وعمل الشطف اللازم للطوب وعمل المقالات اللازمة لتنفيذ الأعمال ويتم دهان الطوب بعد انتهاء الأعمال وجه واحد سيلر من مادة (ستون سيل) ووجهين (سوبر توب كوت) أو ما يماثلها مع نهو العمل كاملاً طبقاً للمواصفات الفنية وأصول الصناعة وتعليمات جهاز الإشراف مما جميعه. الكمية كتابة ( ) الفئة كتابة ( )	٢م					
٩-٥	بالمتر المسطح توريد وتركيب كسوة رخام جلالة للحوائط الداخلية والأسفل سمك ٢ سم باللون والنوع والشكل المطلوب ويتم التركيب بمونة مكونة من ٣٥٠ كجم أسمنت لكل متر مكعب رمل ويتم التركيب بواسطة كانات من الألومنيوم أو النحاس يتم تثبيتها باستخدام الكلة أو أي مادة لاصقة أخرى معتمدة من الإيبوكسيات أو ما يماثلها بظهر الرخام ثم يتم تثبيت الرخام على الحوائط طبقاً للأبعاد والمقاسات المطلوبة مع سقية الرخام بلباني الأسمنت والرمل النظيف بنسبة ١ : ١ مع مراعاة التقوية بالجبس والبند شامل الجلاء والتشميع والتلميع والمقاس هندسي للأجزاء الظاهرة مع نهو العمل كاملاً طبقاً للمواصفات الفنية وأصول الصناعة وتعليمات جهاز الإشراف مما جميعه. الكمية كتابة ( ) الفئة كتابة ( )	٢م					
٩-٦	بالمتر المسطح توريد وتركيب كسوة رخام جرانيت أحمر أو رمادي للحوائط الداخلية والأسفل سمك ٢ سم باللون والنوع والشكل المطلوب ويتم التركيب بمونة مكونة من ٣٥٠ كجم أسمنت لكل متر مكعب رمل ويتم التركيب	٢م					

٢٤

اعداد المقايسة
-١
-٢

مدير الادارة

مقايسة إحلال وانشاء معهد / صرف وتوصيل مياه وصرف ايجوه بداع سي ... مركز ايجاد ..... محافظة .....

	بواسطة كانات من الألومنيوم أو النحاس يتم تثبيتها باستخدام الكلة أو أي مادة لاصقة أخرى معتمدة من الإيبوكسيات أو ما يماثلها بظهر رخام الجرانيت ثم يتم تثبيت رخام الجرانيت على الحوائط طبقاً للأبعاد والمقاسات المطلوبة مع سقية رخام الجرانيت بلباني الأسمنت والرمل النظيف بنسبة ١ : ١ مع مراعاة التقوية بالجبس والبند شامل الجلاء والتشميع والتلميع والمقاس هندسي للأجزاء الظاهرة مع نهو العمل كاملاً طبقاً للمواصفات الفنية وأصول الصناعة وتعليمات جهاز الإشراف مما جميعه. الكمية كتابة (————) الفئة كتابة ( )						
٩-٧	بالمتر المسطح توريد وتركيب كسوة رخام جلالة للحوائط للواجهات الخارجية سمك ٢ سم باللون والنوع والشكل المطلوب ويتم التركيب بمونة مكونة من ٣٥٠ كجم أسمنت لكل متر مكعب رمل ويتم التركيب بواسطة كانات من الألومنيوم أو النحاس يتم تثبيتها باستخدام الكلة أو أي مادة لاصقة أخرى معتمدة من الإيبوكسيات أو ما يماثلها بظهر الرخام ثم يتم تثبيت الرخام على الحوائط طبقاً للأبعاد والمقاسات المطلوبة مع سقية الرخام بلباني الأسمنت والرمل النظيف بنسبة ١ : ١ مع مراعاة التقوية بالجبس والبند شامل الجلاء والتشميع والتلميع والمقاس هندسي للأجزاء الظاهرة والبند محمل عليه عمل السقالات اللازمة مع نهو العمل كاملاً طبقاً للمواصفات الفنية وأصول الصناعة وتعليمات جهاز الإشراف مما جميعه. الكمية كتابة (————) الفئة كتابة ( )	م٢					
٩-٨	بالمتر المسطح توريد وتركيب كسوة رخام جرانيت أحمر أو رمادي للحوائط للواجهات الخارجية سمك ٢ سم باللون والنوع والشكل المطلوب ويتم التركيب بمونة مكونة من ٣٥٠ كجم أسمنت لكل متر مكعب رمل ويتم التركيب بواسطة كانات من الألومنيوم أو النحاس يتم تثبيتها باستخدام الكلة أو أي مادة لاصقة أخرى معتمدة من الإيبوكسيات أو ما يماثلها بظهر رخام الجرانيت ثم يتم تثبيت رخام الجرانيت على الحوائط طبقاً للأبعاد والمقاسات المطلوبة مع سقية رخام الجرانيت بلباني الأسمنت والرمل النظيف بنسبة ١ : ١ مع مراعاة التقوية بالجبس والبند شامل الجلاء والتشميع والتلميع والمقاس هندسي للأجزاء الظاهرة والبند محمل عليه عمل السقالات اللازمة مع نهو العمل كاملاً طبقاً للمواصفات الفنية وأصول الصناعة وتعليمات جهاز الإشراف مما جميعه. الكمية كتابة (————) الفئة كتابة ( )	م٢					

اعداد المقايسة
-١
-٢

مدير الادارة

الإدارة المركزية للشئون الهندسية
الأزهر
الإدارة الهندسية

مقايسة إحلال وانشاء معهد / ..... مركز ..... محافظة .....

٩-٩	بالمتر المسطح توريد وتركيب رخام جرانيت أحمر أو رمادي وذلك لزوم تكسيه المسطحات الأفقية المطلوبة والبند شامل الجلاء والتشميع والتلميع والشطف للزوايا مع ضرورة وزن المسطح جيداً مع نهو العمل كاملاً طبقاً للمواصفات الفنية وأصول الصناعة وتعليمات جهاز الإشراف مما جميعه. أ – سمك ٢ سم الكمية كتابة ( ) الفئة كتابة ( ) ب – سمك ٤ سم الكمية كتابة ( ) الفئة كتابة ( )	م٢					
١٠-٩	بالمتر الطولي توريد وتركيب كسوة رخام جرانيت أحمر أو رمادي لامع أو نصف خشيم للسلالم وتتكون الدرجة من نائمة الجرانيت الأحمر الخشيم سمك ٤ سم وعرض لا يقل عن ٣٠ سم بما في ذلك الأنف الذى يبرز ٣ سم عن القائمة مع عمل فرملة والقائمة من الرخام الجرانيت سمك ٢ سم بارتفاع لا يزيد عن ١٢ سم مع تركيب فواصل من النحاس سمك ٣ مم في حالة زيادة طول الدرجة عن ١,٥٠ متر ويتم التركيب بمونة مكونة من ٣٥٠ كجم أسمنت لكل متر مكعب رمل والبند شامل الجلاء والتشميع والتلميع واستدارة الزوايا (السوك) والمقاس هندسي للأجزاء الظاهرة مع نهو العمل كاملاً طبقاً للمواصفات الفنية وأصول الصناعة وتعليمات جهاز الإشراف مما جميعه. الكمية كتابة (خمسون لا غير) الفئة كتابة ( )	م.ط	٥٠				
١١-٩	بالمتر الطولي توريد وتركيب وزرات رخام جرانيت أحمر أو رمادي للطرقات والمداخل وصدفات السلالم سمك ٢ سم وارتفاع ١٥ سم وتكون بارزة عن الحائط بمقدار ١ سم والبند شامل الجلاء والتشميع والتلميع مع ضرورة وزن سطح الوزرات جيداً مع نهو العمل كاملاً طبقاً للمواصفات الفنية وأصول الصناعة وتعليمات جهاز الإشراف مما جميعه. الكمية كتابة (عشرة لا غير) الفئة كتابة ( )	م.ط	١٠				

اعداد المقايسة

-١
-٢

مدير الادارة

الأزهر الشريف
الإدارة المركزية للشئون الهندسية

المجلس الأعلى للأزهر
منطقة .....

مقايسة إحلال وانشاء معهد / محو ودورة مياه ومدخل ابوعجوه بولاق مركز ابوحماد محافظة .....

١٢-٩	بالمتر الطولي توريد وتركيب وزرات رخام جرانيت أحمر أو رمادي للسلالم سمك ٢ سم ونسالة ١٥/٣٠ سم وتكون بارزة عن الحافط بمقدار ١ سم والبند شامل الجلاء والتشميع والتلميع مع ضرورة وزن سطح الوزرات جيداً مع تهو العمل كاملاً طبقاً للمواصفات الفنية وأصول الصناعة وتعليمات جهاز الإشراف مما جميعه. الكمية كتابة (خمسة عشر لاعبى) الفئة كتابة ( )	م.ط	١٥				
	إجمالي أعمال التكسيات والدرج						

اعداد المقايسة
١-
٢-

مدير الادارة

مقايسة إحلال وانشاء معهد / ..... مركز ..... محافظة .....

	عاشراً : أعمال النجارة							
١٠-١	بالمتر المسطح توريد وتركيب ودهان باب لزوم للفصول والحجرات من الخشب الموسكى نمرة ١ جاف خالي من العقد بالشكل كما بالرسومات والحشو كونتر ١٦ مم والحلق ٢ × ٦ بوصة عدد **ثلاثة حشوات** والقوائم والرأس العليا والرؤوس المتوسطة ٢ × ٤ بوصة والرأس السفلى ٢ × ٧ بوصة **بكالون مطلو داخل إسطامبه من عينة الاهرام درجه أولى او مايماثلها** شامل بر خشب موسكى محلى قطاع ٣ × ٠.٧٥ بوصة وربع عمود خشب موسكى قطاع ٠.٧٥ × ٠.٧٥ بوصة ويشمل أيضاً جميع الخردوات والإكسسوارات مثل الأكر والكوالين والشداكل والترابيس والمقابض والمفصلات وغيرها من عينات معتمدة **(كوميكس درجه أولي او ما يماثلها**) على أن تكون المفصلات من النوع الثقيل بطول لا يقل عن ١٦ سم بعدد لا يقل عن ثلاثة للضلفة الواحدة مع تركيب مصدات للباب في الأرض عند الفتح من الكاوتشوك أو المغناطيس ويتم دهان الباب ببوية السلاكون وجهان أحدهما قبل التركيب ثم الدهان وجه ببوية اللاكية مع استخدام المعجون والصنفرة والتشطيب بوجهين لاكية بدون تخفيف للحصول على وجه أملس ناعم باللون المطلوب ويتم التجميع بطريقة النقر واللسان والمسامير الخشبية والغراء والحلوق تمشيق نيل بمامة ويتم عزل الوجه المقابل للحائط من الحلق بالبيتومين على البارد ويثبت الحلق بواسطة كانات حديد قطاعها ١.٥ × ١/٨ بوصة بطول لا يقل عن ١٥ سم مشقوقة من الطرف بعدد ثلاثة كانات في كل جانب ويحيش عليها بمونة الأسمنت والرمل بنسبة ١ : ١ ولا يستخدم الجبس مطلقاً مع نهو العمل كاملاً طبقاً للمواصفات الفنية وأصول الصناعة وتعليمات جهاز الإشراف مما جميعه. أ – الباب بشكل إسلامي كما بالرسومات الكمية كتابة (ثمانيه عشر لاعبي) الفئة كتابية ( ) ب – الباب بدون شكل إسلامي كما بالرسومات الكمية كتابة ( ) الفئة كتابية ( )	م٢	١٨				
١٠-٢	بالمتر المسطح توريد وتركيب ودهان باب لزوم دورات المياه من الخشب الموسكى نمرة ١ جاف خالي من العقد بالشكل كما بالرسومات والضلفة حشو كونتر ١٦ سم عدد **ثلاثة حشوات** بشمسية من أسفل والحلق قطاع ٢ × ٦ بوصة والضلفة ذات قوائم ورأس عليا ورؤوس المتوسطة قطاع ٢ × ٤ بوصة ورأس سفلية قطاع ٢ × ٧ بوصة مركب عليها قدمه ألومنيوم على شكل حرف U بطول ٢٥ سم وسمك ١ مم مع تثبيتها بمسامير برمة وترتفع	م٢					

إعداد المقايسة
١-
٢-

مدير الادارة

مقايسة إحلال وانشاء معهد / سور وسوره وباه وصل ابو عجوه سواع ... مركز ابو حماد ..... محافظة .....

	الضلفة والحلق من أسفل بمقدار ١٠ سم عن بلاط الدورة والضلفة مزودة بكالون بيل عادى بدون مفاتيح والباب شامل بر خشب موسكى محلى قطاع ٣ × ٠.٧٥ بوصة وربع عمود خشب موسكى قطاع ٠.٧٥ × ٠.٧٥ بوصة ويشمل أيضاً جميع المفردات والإكسسوارات مثل الأكر والكوالين (الإهرام درجه اولي) والشناكل والترابيس والمقابض والمفصلات وغيرها من عينات معتمدة (أوكر كوميكس درجه اولي او ما يماثلها) على أن تكون جميع المفردات من النحاس على أن تكون المفصلات من النوع الثقيل بطول لا يقل عن ١٩ سم بعدد لا يقل عن ثلاثة للضلفة الواحدة مع تركيب مصدات للباب في الحائط عند الفتح من الكاوتشوك أو المغناطيس والبند محمل عليه تركيب قدمة ألمونيوم علي شكل حرف يوم ولا تقل عن ٢٥ سم ويتم الدهان ببوية السلاكون وجهان أحدهما قبل التركيب ثم الدهان وجه ببوية اللاكية مع استخدام المعجون والصنفرة والتشطيب بوجهين لاكية بدون تخفيف للحصول على وجه أملس ناعم باللون المطلوب ويتم التجميع بطريقة النقر واللسان والمسامير الخشبية والغراء والحلوق تعشيق ذيل بمامة ويتم عزل الوجه المقابل للحائط من الحلق بالبيتومين على البارد ويثبت الحلق بواسطة كانات حديد قطاعها ١.٥ × ١/٨ بوصة بطول لا يقل عن ١٥ سم مشقوقة من الطرف بعدد ثلاثة كانات في كل جانب ويحبش عليها بمونة الأسمنت والرمل بنسبة ١ : ١ ولا يستخدم الجبس مطلقاً مع تهو العمل كاملاً طبقاً للمواصفات الفنية وأصول الصناعة وتعليمات جهاز الإشراف مما جميعه. الكمية كتابة (ستة وعشرون لا غير) الفئة كتابة ( )	٢٦				
١٠-٣	بالمقر المسطح توريد وتركيب ودهان شباك فارغ زجاج والحلق ٢ × ٦ بوصة والقوائم والرأس العليا والسفلى ٢ × ٤ بوصة بعدد ٤ قوائم وثلاثة رؤوس شامل بر خشب موسكى محلى قطاع ٣ × ٠.٧٥ بوصة وربع عمود خشب موسكى قطاع ٠.٧٥ × ٠.٧٥ بوصة والبند يشمل توريد وتركيب بديل الزجاج (أكرليك -) بسمك ٣ مم أبيض شفافه ويشمل أيضاً جميع المفردات والإكسسوارات مثل الأكر (كوميكس درجة أولي) والكوالين والشناكل والترابيس والمقابض والمفصلات وغيرها من عينات معتمدة على أن تكون جميع المفردات من عينة معتمدة على أن تكون المفصلات من النوع الثقيل بطول لا يقل عن ١٤ سم بعدد لا يقل عن اثنين للضلفة الواحدة ويتم الدهان ببوية السلاكون وجهان أحدهما قبل التركيب ثم الدهان وجه ببوية اللاكية مع استخدام المعجون والصنفرة والتشطيب بوجهين لاكية بدون تخفيف للحصول على وجه أملس ناعم باللون المطلوب ويتم التجميع بطريقة النقر واللسان والمسامير الخشبية والغراء والحلوق تعشيق ذيل بمامة ويتم عزل الوجه المقابل للحائط من الحلق بالبيتومين على البارد ويثبت الحلق	م٢				

اعداد المقايسة
١-
٢-

مدير الادارة

مقايسة إحلال وانشاء معهد / ..... مركز ..... محافظة .....

	بواسطة كانات حديد قطاعها ١.٥ × ١/٨ بوصة بطول لا يقل عن ١٥ سم مشقوقة من الطرف بعدد ثلاثة كانات في كل جانب ويحبش عليها بمونة الأسمنت والرمل بنسبة ١ : ١ ولا يستخدم الجبس مطلقاً مع نهو العمل كاملاً طبقاً للمواصفات الفنية وأصول الصناعة وتعليمات جهاز الإشراف مما جميعه. أ – الشباك بشكل إسلامي كما بالرسومات الكمية كتابة (ثلاثة ونصف لاغير) الفئة كتابة ( ) ب – الشباك بدون شكل إسلامي كما بالرسومات يستبدل البولي كربونيت الشفاف بالبولي كربونيت كريستال الكمية كتابة (عشرة لاغير) الفئة كتابة ( )		٣,٥٠ ١٠					
١٠-٥	بالمتر الطولي توريد وتركيب ودهان باكتات خشب موسكى قطاع ٢ × ١ بوصة لزوم الوسائل التعليمية مثبتة على حائط الفصل المقابل للسبورة بواسطة مسامير برمة في دفاين خشب قطاع ٥ × ٥ × ٥ سم مسلوبة أو بمسامير فيشر بحيث لا تزيد المسافة بينهما عن ٠.٨٠ متر والباكتات تركب على ارتفاع ١.٥٠ ، ٢.٠٠ ، ٢.٥٠ متر على التوالي من سطح البلاط مع اعتماد العينة قبل التركيب والفئة تشمل دهان الباكتات وجه سلاقون وثلاثة أوجه ببوية الزيت النطلي باللون المطلوب مع نهو العمل كاملاً طبقاً للمواصفات الفنية وأصول الصناعة وتعليمات جهاز الإشراف مما جميعه. الكمية كتابة (————) الفئة كتابة ( )	م.ط	—					
١٠-٦	بالمتر الطولي توريد وتركيب ودهان باكتات خشب موسكى قطاع ٤ × ١ بوصة مثبتة على ثلاث اتجاهات بحوائط الفصول وأربع جهات بحوائط الإدارة بارتفاع مناسب لمنع احتكاك المقاعد بالحوائط وتثبت بواسطة مسامير برمة في دفاين خشب قطاع ٥ × ٥ × ٥ سم مسلوبة أو بمسامير فيشر بحيث لا تزيد المسافة بينهما عن ٠.٨٠ متر مع اعتماد العينة قبل التركيب والفئة تشمل دهان الباكتات وجه سلاقون وثلاثة أوجه ببوية الزيت النطلي باللون المطلوب مع نهو العمل كاملاً طبقاً للمواصفات الفنية وأصول الصناعة وتعليمات جهاز الإشراف مما جميعه. الكمية كتابة (————) الفئة كتابة ( )	م.ط	—					
١٠-٧	بالمتر الطولي توريد وتركيب ودهان باكتة خشب موسكى نمرة واحد لتغطية الفواصل الداخلية والخارجية مقاس ٤ × ١ بوصة مستوية من وجه ومحلية	م.ط						

اعداد المقايسة
١-
٢-

مدير الادارة

مقايسة إحلال وانشاء معهد / سور ودورة مياه ومعمل ابوعجوه بواع ... مركز ابوحماد ..... محافظة .....

	من الوجه الأخر ويتم تثبيتها من جهة واحدة فقط بواسطة مسامير برمة في دفاين خشب قطاع ٥ × ٥ × ٢ سم مسلوبة أو بمسامير فيشر بحيث لا تزيد المسافة بينهما عن واحد متر ويتم الدهان ببوية الأستر أو اللاكية مع اعتماد العينة قبل التركيب مع نهو العمل كاملاً طبقاً للمواصفات الفنية وأصول الصناعة وتعليمات جهاز الإشراف مما جميعه. الكمية كتابة ( ) الفئة كتابة ( )						
١٠-٨	بالمتر الطولي توريد وتركيب ودهان وزرة من الخشب الموسكى نمرة ١ قطاع ٦ × ١ بوصة بطية من أعلى وتثبت بمسامير بورمة على خوابير خشب كل حوالى ٠.٨٠ م ويتم حمل الثابلات على نهل الزاوية والبند محمل عليه دهان السطح الملاصق للحائط بالسلاكون أو البرايمر والوجه الظاهر بالمعجون والصنفرة ولدهان ببوية الزيت ثلاثة أوجه أو الورنيش بالألوان المطلوبة مع اعتماد العينة قبل التركيب مع نهو العمل كاملاً طبقاً للمواصفات الفنية وأصول الصناعة وتعليمات جهاز الإشراف مما جميعه. الكمية كتابة ( ) الفئة كتابة ( )	م.ط					
١٠-٩	بالمتر الطولي توريد وتركيب ودهان وزرة من الخشب الموسكى نمرة ١ قطاع ٧ × ٧ سم مطلية وتركب عند التقاء السقف بالحائط وتثبت بمسامير صلب كل حوالى ٠.٨٠ م ويتم حمل الثابلات على زاوية ٤٥ مع اعتماد العينة قبل التركيب والبند محمل عليه دهان السطح الملاصق للحائط بالسلاكون أو البرايمر والوجه الظاهر بالمعجون والصنفرة والدهان ببوية الزيت ثلاثة أوجه باللون المطلوب مع نهو العمل كاملاً طبقاً للمواصفات الفنية وأصول الصناعة وتعليمات جهاز الإشراف مما جميعه. الكمية كتابة ( ) الفئة كتابة ( )	م.ط					
١٠-١٠	بالعدد توريد وتركيب دلفة من الخشب الموسكى سمك ٣/٤ بوصة بأبعاد ٠.١٥ × ٠.٢٥ متر مطلية من جميع الجوانب تركب على الحائط بجوار أبواب الغرف والفصول بواسطة مسامير بورمة فليشر بطول ٥ سم ويتم دهان الوجه الظاهر بالمعجون والصنفرة والدهان ببوية الزيت ثلاثة أوجه باللون المطلوب ويكتب عليها بيان نوع استعمال الغرفة أو الفصل بخط واضح مع نهو العمل كاملاً طبقاً للمواصفات الفنية وأصول الصناعة وتعليمات جهاز الإشراف مما جميعه. الكمية كتابة (سبعه لاعبين) الفئة كتابة ( )	عدد					

اعداد المقايسة
١-
٢-

مدير الادارة

مقايسة إحلال وانشاء معهد / ..... مركز ..... محافظة .....

١٠-١١	بالعدد توريد وتركيب ماكينة غلق أوتوماتيكي باكم للأبواب من أجود الأنواع وطبقاً للعينة المعتمدة قبل التوريد بكافة مشتملاتها وصالحة للتشغيل مع نهو العمل كاملاً طبقاً للمواصفات الفنية وأصول الصناعة وتعليمات جهاز الإشراف مما جميعه. الكمية كتابة ( ) الفئة كتابة ( )	عدد					
	إجمالي أعمال النجارة						

اعداد المقايسة
-١
-٢

مدير الادارة

مقايسة إحلال وانشاء معهد [illegible] مركز [illegible] محافظة .....

حادي عشر: أعمال الحديد والكريتال

١١-١	بالكيلوجرام توريد وتركيب حديد كريتال للحماية على الشبابيك عبارة عن لوح من الحديد سمك ١.٥ سم يقطع ليزر بالشكل المطلوب كل ١٠ سم أو طبقاً للرسومات وتثبت الشبكة في الحلق بواسطة مسامير برمة مع الدهان وجهان ببوية مانعة للصدأ (برايمر) أحدهما قبل التركيب وكذلك ثلاثة أوجه ببوية اللاكية باللون المطلوب مع استخدام الصنفرة والمعجون لإزالة كافة الشوائب العالقة والحصول على سطح أملس ناعم مع نهو العمل كاملاً طبقاً للمواصفات الفنية وأصول الصناعة وتعليمات جهاز الإشراف مما جميعه. الكمية كتابة (ستمائة لاغير) الفئة كتابة ( )	كجم	٦٠٠				
١١-٢	بالكيلوجرام توريد وتركيب حديد كريتال للحماية على الشبابيك عبارة عن لوح من الحديد سمك ١.٥ سم يقطع ليزر سم بالشكل المطلوب كل ١٠ سم أو طبقاً للرسومات وتثبت هذه الشبكة في الحلق بواسطة مسامير برمة مع تركيب سلك شبك بقلاوة سمك ٢ سم يلحم على زوايا حديد ٣ × ٣ سم وخوص ٢.٥ × ٢.٥ سم ويثبت على حلق الشبابيك من الخارج ويلحم في حديد الحماية مع الدهان وجهان ببوية مانعة للصدأ (برايمر) أحدهما قبل التركيب وكذلك ثلاثة أوجه ببوية اللاكية باللون المطلوب مع استخدام الصنفرة والمعجون لإزالة كافة الشوائب العالقة والحصول على سطح أملس ناعم مع نهو العمل كاملاً طبقاً للمواصفات الفنية وأصول الصناعة وتعليمات جهاز الإشراف مما جميعه. الكمية كتابة (ثلاثمائة وسبعون لاغير) الفئة كتابة ( )	كجم	٣٧٠				
١١-٣	بالكيلوجرام توريد وتركيب بوابة حديد مشغول لزوم المداخل الرئيسية بضلفتين متحركتين على عجل ومجرى من الحديد الصلب طبقاً للرسومات المعتمدة مع الدهان وجهان ببوية مانعة للصدأ (برايمر) أحدهما قبل التركيب وكذلك ثلاثة أوجه ببوية اللاكية باللون المطلوب مع استخدام الصنفرة والمعجون لإزالة كافة الشوائب العالقة والحصول على سطح أملس ناعم وتثبت الأبواب بكانات حديد قطاع لا يقل عن ٢ × ٠.٧٥ بوصة وبطول لا يقل عن ٦ بوصة وبحد لا يقل عن أربعة في كل جانب وتلحم جيداً في الأعمدة المحاطة بالبوابة على أن يتم تركيب أربعة مفصلات بين الضلفة المتحركة والحلق الثابت في كل جانب بطول لا يقل عن ١٦ سم وتثبت بطريقة [illegible] على الضلف ومحمل على البند جميع الخردوات من كوالين داخلي [illegible] ثلاث ريش [illegible] على الأقل ولسان يغلق بالمفتاح وآخر يفتح [illegible] طراز بل أو ما يماثله وترابيس من أسفل بكل ضلفة مقاس ١ × [illegible]	كجم					

اعداد المقايسة
-١
-٢

مدير الادارة

مقايسة إحلال وانشاء معهد / ..... مركز ..... محافظة .....

	ومقابض وخلافه والبند يشمل تجليد البوابة وخلافه على أن يتم اعتماد جميع الفردوات قبل التركيب مع نهو العمل كاملاً طبقاً للمواصفات الفنية وأصول الصناعة وتعليمات جهاز الإشراف مما جميعه. الكمية كتابة ( ) الفئة كتابة ( )						
٤-١١	بالكيلوجرام توريد وتركيب واية حديد مشغول لزوم حماية الفترف والمعامل طبقاً للرسومات المعتمدة مع الدهان وجهان ببوية مانعة للصدأ (برايمر) أحدهما قبل التركيب وكذلك ثلاثة أوجه ببوية اللاكية باللون المطلوب مع استخدام الصنفرة والسمجون لإزالة كافة الشوائب العالقة والحصول على سطح أملس ناعم وتثبت الأبواب جيداً بواسطة الكانات أو الخوابير الحديدية بالأعمدة أو الحوائط المحاطة بالباب على أن يتم تركيب ٣ مفصلات بين الضلفة المتحركة والحلق الثابت بطول لا يقل عن ١٦ سم وتثبت بطريقة اللحام على الضلف ومحمل على البند جميع الفردوات من كوالين داخل اسطامة ثلاث ريش على الأقل ولسان يغلق بالمفتاح وأخر يفتح بالمقبض طراز بل أو ما يماثله وترابيس من أسفل بكل ضلفة مقاس ١ × ٢٠ بوصة ومقابض وخلافه على أن يتم اعتماد جميع الفردوات قبل التركيب مع نهو العمل كاملاً طبقاً للمواصفات الفنية وأصول الصناعة وتعليمات جهاز الإشراف مما جميعه. الكمية كتابة ( ) الفئة كتابة ( )	كجم					
٥-١١	بالكيلوجرام توريد وتركيب سلم بحاري مكون من خوصتين حديد قطاع ٢ × ٨/٣ بوصة بينهما مسافة ٥٠ سم وبارتفاع الدور والدرج عبارة عن أسياخ حديد قطر ٠.٧٥ بوصة تركب أفقية على مسافات كل ٣٠ سم ويثبت بعدد ٦ كانات في الحائط قطاع ٢ × ١٦/٣ بوصة على ألا تقل المسافة بين السلم والحائط عن ٢٠ سم والجزء المدفون من الكانات لا يقل عن ١٥ سم والمسافة بين البلاط وبادئ السلم لا تزيد عن ٦٠ سم مع عمل زاوية ميل بسيطة للسلم مع الدهان وجهان ببوية مانعة للصدأ (برايمر) أحدهما قبل التركيب وكذلك ثلاثة أوجه ببوية اللاكية باللون المطلوب مع نهو العمل كاملاً طبقاً للمواصفات الفنية وأصول الصناعة وتعليمات جهاز الإشراف مما جميعه. الكمية كتابة (مائة لاغير) الفئة كتابة ( )	كجم	١٠٠				
٦-١١	بالمقطوعية توريد وتركيب غطاء لفتحة السقف للسلم البحاري مقاس ٠.٨٠ × ٠.٨٠ م من الصاج المجلفن سمك ١ مم يثبت بالبرشام في زوايا حديد	مقط					

الأزهر الشريف
الإدارة المركزية للشئون الهندسية

المجلس الأعلى للأزهر
منطقة .....

مقايسة إحلال وانشاء معهد اسود ودوره مياه ومحل ابوحجره ٢ ك سو مركز ايطاو محافظة .....

	سجلفن قطاع ٢ × ١٦/٣ بوصة ومفصلات وترباس ومقبض من أنواع معتمدة قبل التوريد والبند يشمل التثبيت بعدد ٦ كلابات حديد بطول لا يقل عن ١٠ سم والتحبيش خلفها بمونة الأسمنت والرمل بنسبة ١ : ١ مع الدهان وجهان بيوية مانعة للصدأ (برايمر) أحدهما قبل التركيب وكذلك ثلاثة أوجه بيوية اللاكية باللون المطلوب مع نهو العمل كاملاً طبقاً للمواصفات الفنية وأصول الصناعة وتعليمات جهاز الإشراف مما جميعه. الكمية كتابة (واحد لاغير) الفئة كتابة ( )	١				
٧-١١	بالمتر المسطح توريد وتركيب سلك شبك بقلاوة سمك ٢ مم يلحم على زوايا حديد ٣ × ٣ سم وخوص ٢,٥ × ٢,٥ سم يثبت على حلق الشبابيك من الخارج ويلحم في حديد الحماية مع الدهان وجهان بيوية مانعة للصدأ (برايمر) أحدهما قبل التركيب وكذلك ثلاثة أوجه بيوية اللاكية باللون المطلوب مع نهو العمل كاملاً طبقاً للمواصفات الفنية وأصول الصناعة وتعليمات جهاز الإشراف مما جميعه. الكمية كتابة ( ) الفئة كتابة ( )	م٢	—				
٨-١١	بالكيلوجرام توريد وتركيب كوبستة من الكريتال لزوم الطرقات والسلالم مع الدهان وجهان بيوية مانعة للصدأ (برايمر) أحدهما قبل التركيب وكذلك ثلاثة أوجه بيوية اللاكية باللون المطلوب وطبقاً للقطاعات والتفصيلات الموضحة بالرسومات مع نهو العمل كاملاً طبقاً للمواصفات الفنية وأصول الصناعة وتعليمات جهاز الإشراف مما جميعه. الكمية كتابة ( ) الفئة كتابة ( )	كجم	—				
٩-١١	بالعدد توريد وتركيب يافطة طباعة كومبيوتر (بانر) مقاس ٣,٠٠×١,٥ م وتركب علي شاسية خشب قطاع ٢بوصة ×٢ بوصة مع عمل عدد قائمين علي الأقل نفس القطاع يكتب عليها "الأزهر الشريف واسم المنطقة" واسم المبنى ولوجو الأزهر الشريف وكود المعهد والسعر يشمل تقوية اليافطة وتركب اليافطة في المكان الذى يحدده جهاز الإشراف مع نهو العمل كاملاً طبقاً للمواصفات الفنية وأصول الصناعة وتعليمات جهاز الإشراف مما جميعه. الكمية كتابة ( ) الفئة كتابة ( )	عدد					
	إجمالي أعمال الحديد والكريتال						

اعداد المقايسة
-١
-٢

مدير الادارة

مقايسة إحلال وانشاء معهد / ..... مركز ..... محافظة .....

ثاني عشر: أعمال الدهانات

١٢-١	بالمتر المسطح توريد وعمل دهانات داخلية بيوية البلاستيك الجاهزة من مصانع معتمدة لزوم الحوائط والأسقف للفصول والحجرات والطرقات والمداخل والسلالم وداوري الطرقات من الداخل والدهانات مكونة من وجه تحضيري من بادئ بلاستيك معتمد (سيلر) وذلك بعد نظافة السطح جيداً وصنفرته لإزالة أي شوائب عالقة ثم يتم عمل سكينتان معجون إحداها أفقية والأخرى رأسية مع الصنفرة بعد كل سكينة معجون ويجب تلوين السكينة الثانية لتمييزها عن السكينة الأولى إذا طلب ذلك مع مراعاة أن يكون التلوين من نفس خامات بويه البلاستيك وكذا استخدام معجون بلاستيك جاهز معتمد (ولا يسمح مطلقاً بتضريب المعجون البلاستيك أو إضافة أي مواد أخرى عليه حفاظاً على الجودة) على أن يتم تسليم كل سكينة معجون لجهاز الإشراف قبل البدء في السكينة التالية ثم يتم عمل وجه بيوية البلاستيك المخفف بنسبة لا تزيد عن ١٠ % مياه للبطانة ثم يتم التلميع بالمعجون الجاهز للأجزاء التي تحتاج إلى إصلاح أو سحب سكينة معجون ثالثة إذا استدعى الأمر ذلك وتتم الصنفرة ثم وجهين بيوية البلاستيك الجاهز باللون المطلوب ويسمح بتخفيف الوجه الأول بنسبة لا تزيد ٥ % ماء نظيف أما الوجه الأخير فلا يسمح بتخفيفه مطلقاً أو بمزج الألوان للبلاستيك يدوياً ويجب أن تكون الألوان مضروبة بالكمبيوتر طبقاً لتعليمات الشركة المنتجة على أن يتم تسليم كل وجه بويه لجهاز الإشراف قبل البدء في الوجه التالي مع اعتماد عينة المواد والألوان قبل التوريد مع نهو العمل كاملاً طبقاً للمواصفات الفنية وأصول الصناعة وتعليمات جهاز الإشراف مما جميعه. الكمية كتابة (مائتان واربعون لاغير) الفئة كتابة ( )	م٢	٢٤٠				
١٢-٢	بالمتر المسطح توريد وعمل دهانات خارجية بيوية البلاستيك الجاهزة من مصانع معتمدة لزوم الواجهات والأسطح والتراوي من الخارج مكونة من وجه تحضيري من بادئ بلاستيك معتمد (سيلر) وذلك بعد نظافة السطح جيداً وصنفرته لإزالة أي شوائب عالقة ثم يتم عمل سكينتان معجون إحداها أفقية والأخرى رأسية مع الصنفرة بعد كل سكينة معجون ويجب تلوين السكينة الثانية لتمييزها عن السكينة الأولى إذا طلب ذلك مع مراعاة أن يكون التلوين من نفس خامات بويه البلاستيك وكذا استخدام معجون بلاستيك جاهز معتمد (ولا يسمح مطلقاً بتضريب المعجون البلاستيك أو إضافة أي مواد أخرى عليه حفاظاً على الجودة) على أن يتم تسليم كل سكينة معجون لجهاز الإشراف قبل البدء في السكينة التالية ثم يتم عمل وجه بيوية البلاستيك	م٢					

اعداد المقايسة
١-
٢-

مدير الادارة

مقايسة إحلال وانشاء معهد أسيوط ومعهد ابو تيج ومعهد ابو تيج مركز ابو تيج محافظة .....

	المخلف بنسبة لا تزيد عن ١٠ % مياه للبطانة ثم يتم التلقيط بالمعجون الجاهز للأجزاء التي تحتاج إلى إصلاح أو سحب سكينة معجون ثالثة إذا استدعى الأمر ذلك وتتم الصنفرة ثم وجهين بيوية البلاستيك الجاهز باللون المطلوب ويسمح بتخفيف الوجه الأول بنسبة لا تزيد ٥ % ماء نظيف أما الوجه الأخر فلا يسمح بتخفيفه مطلقاً أو بمزج الألوان للبلاستيك يدوياً ويجب أن تكون الألوان مضروبة بالكمبيوتر طبقاً لتعليمات الشركة المنتجة على أن يتم تسليم كل وجه بويه لجهاز الإشراف قبل البدء في الوجه التالي مع اعتماد عينة المواد والألوان قبل التوريد والبند محمل عليه عمل السقالات اللازمة لتنفيذ الأعمال مع نهو العمل كاملاً طبقاً للمواصفات الفنية وأصول الصناعة وتعليمات جهاز الإشراف مما جميعه. الكمية كتابة (————) الفئة كتابة ( )					
١٢-٣	بالبتر المسطح توريد ومصنعيات أعمال الدهانات الداخلية بيوية الزيت المغلي لزوم الحوائط والأسقف للفصول والحجرات والطرقات والمداخل والسلالم ودواوى الطرقات من الداخل وتكون الدهانات باللون المطلوب ثلاثة أوجه يسبقها وجه تحضيري من زيت بذر الكتان المغلي لتشرب الحائط يتلوها سكينتان معجون أفقي ورأسي مع استخدام الصنفرة ثم وجه بيوية الزيت والزنك الخفيفة بلون أفتح من اللون المطلوب ثم يتم التلقيط بالمعجون لمعالجة العيوب التي تظهر بعد البطانة أو يتم سحب سكينة معجون ثالثة إذا استدعى الأمر ذلك والوجهين الثاني والثالث بيوية الزيت والزنك الثقيل باللون المطلوب على أن يكون الوجه الأخير مط مع استخدام الصنفرة بعد المعجون بين كل وجه من أوجه الدهان والحصول على سطح ناعم ويكون الزيت من النوع المعتمد الخالي من الشوائب والمواد الألكونية مع استخدام الزيت من النوع المعتمد مع اعتماد عينة المواد والألوان قبل التوريد مع نهو العمل كاملاً طبقاً للمواصفات الفنية وأصول الصناعة وتعليمات جهاز الإشراف مما جتتمه. الكمية كتابة (————) الفئة كتابة ( )	م٢				
	إجمالي أعمال الدهانات						

اعداد المقايسة
-١
-٢

مدير الادارة

٣٧

مقايسة إحلال وانشاء معهد / ..... مركز ..... محافظة .....

ثالث عشر: أعمال الألومنيوم							
١-٣٣	بالمتر المسطح توريد وتركيب شبابيك ألومنيوم فضي قطاع ALU.100 أو ما يماثله ومحمل على البند توريد وتركيب زجاج أبيض شفاف سمك ٦ مم وجميع الإكسسوارات والخردوات اللازمة من سكاكات ومقابض وكاوتش وخلافة من عينات معتمدة و توريد وتركيب حلق خشب موسكى قطاع ١ × ٤ بوصة مع دهانه وجهين سلاكون ثم وجهين باللون المطلوب مع دهانه بالبيتومين البارد للوجه الملاصق للحائط مع نهو العمل كاملاً طبقاً للمواصفات الفنية وأصول الصناعة وتعليمات جهاز الإشراف مما جميعه. الكمية كتابة ( ) الفئة كتابة ( )	٢م					
٢-١٣	بالمتر المسطح توريد وتركيب شبابيك ألومنيوم ملون قطاع ALU.100 أو ما يماثله ومحمل على البند توريد وتركيب زجاج فيميه شفاف أو نصف شفاف سمك ٦ مم وجميع الإكسسوارات والخردوات اللازمة من سكاكات ومقابض وكاوتش وخلافة من عينات معتمدة والبند يشمل توريد وتركيب حلق خشب موسكى قطاع ١ × ٤ بوصة مع دهانه وجهين سلاكون ثم وجهين باللون المطلوب مع دهانه بالبيتومين البارد للوجه الملاصق للحائط مع نهو العمل كاملاً طبقاً للمواصفات الفنية وأصول الصناعة وتعليمات جهاز الإشراف مما جميعه. الكمية كتابة ( ) الفئة كتابة ( )	٢م					
٣-١٣	بالمتر المسطح توريد وتركيب أبواب ألومنيوم فضي قطاع ALU.100 أو ما يماثله ومحمل على البند توريد وتركيب زجاج أبيض شفاف سمك ٦ مم وجميع الإكسسوارات والخردوات اللازمة من كوالين وسكاكات ومقابض وكاوتش وخلافة من عينات معتمدة والبند يشمل توريد وتركيب حلق خشب موسكى قطاع ١ × ٤ بوصة مع دهانه وجهين سلاكون ثم وجهين باللون المطلوب مع دهانه بالبيتومين البارد للوجه الملاصق للحائط مع نهو العمل كاملاً طبقاً للمواصفات الفنية وأصول الصناعة وتعليمات جهاز الإشراف مما جميعه. الكمية كتابة ( ) الفئة كتابة ( )	٢م					
٤-١٣	بالمتر المسطح توريد وتركيب أبواب ألومنيوم ملون قطاع ALU.100 أو ما يماثله ومحمل على البند توريد وتركيب زجاج فيميه شفاف أو نصف شفاف سمك ٦ مم وجميع الإكسسوارات والخردوات اللازمة من كوالين وسكاكات ومقابض وكاوتش وخلافة من عينات معتمدة والبند يشمل توريد وتركيب حلق	٢م					

إعداد المقايسة
١-
٢-

مدير الادارة

مقايسة إحلال وانشاء معهد [illegible] مركز [illegible] محافظة .....

	خشب موسكي قطاع ١ × ٤ بوصة مع دهانه وجهين سلالون ثم وجهين باللون المطلوب مع دهانه بالبيتومين البارد للوجه الملاصق للحائط مع نهو العمل كاملاً طبقاً للمواصفات الفنية وأصول الصناعة وتعليمات جهاز الإشراف مما جميعه. الكمية كتابة ( ) الفئة كتابة ( )							
١٣-٥	بالمتر المسطح توريد وتركيب قواطيع ألومنيوم فضي قطاع مناسب لزوم التقسيمات الداخلية ومحمل على البند توريد وتركيب زجاج فيميه شفاف أو نصف شفاف سمك ٦ مم وجميع الإكسسوارات والخردوات اللازمة من كوالين وسكاكات ومقابض وكاوتش وخلافة من عينات معتمدة مع نهو العمل كاملاً طبقاً للمواصفات الفنية وأصول الصناعة وتعليمات جهاز الإشراف مما جميعه. الكمية كتابة ( ) الفئة كتابة ( )	م٢						
١٣-٦	بالمتر المسطح توريد وتركيب قواطيع ألومنيوم ملون قطاع مناسب لزوم التقسيمات الداخلية ومحمل على البند توريد وتركيب زجاج فيميه شفاف أو نصف شفاف سمك ٦ مم وجميع الإكسسوارات والخردوات اللازمة من كوالين وسكاكات ومقابض وكاوتش وخلافة من عينات معتمدة مع نهو العمل كاملاً طبقاً للمواصفات الفنية وأصول الصناعة وتعليمات جهاز الإشراف مما جميعه. الكمية كتابة ( ) الفئة كتابة ( )	م٢						
١٣-٧	بالمتر المسطح توريد وتركيب ضلف سلك ألومنيوم فضي للشبابيك لقطاع ALU.100 أو ما يماثله مع نهو العمل كاملاً طبقاً للمواصفات الفنية وأصول الصناعة وتعليمات جهاز الإشراف مما جميعه. الكمية كتابة ( ) الفئة كتابة ( )	م٢						
١٣-٨	بالمتر المسطح توريد وتركيب ضلف سلك ألومنيوم ملون للشبابيك لقطاع ALU.100 أو ما يماثله مع نهو العمل كاملاً طبقاً للمواصفات الفنية وأصول الصناعة وتعليمات جهاز الإشراف مما جميعه. الكمية كتابة ( ) الفئة كتابة ( )	م٢						
	إجمالي أعمال الألومنيوم							

مدير الادارة

اعداد المقايسة

-١
-٢

٣٩

مقايسة إحلال وانشاء معهد / ..... مركز ..... محافظة .....

رابع عشر: أعمال الأفنية

١٤-١	بالمتر الطولي توريد وتركيب بردورات خرسانية جاهزة كبس آلي مقاس ٠,١٥ × ٠,٣٠ × ٠,٦٠ م تعمل من خرسانة عادية فينو طبقاً للمواصفات ويتم التصنيع بواسطة مكابس وبطريقة ميكانيكية وإضافة نسبة من المواد الكيماوية لتقوية الخرسانة وتتكون مونة التركيب من ٣٠٠ كجم أسمنت لكل متر مكعب رمل مع كي اللحامات وتوضع البردورات فوق فرشة من الخرسانة العادية بسمك ١٥ سم وبعرض ضعف عرض البردورة وتتكون من ٢٥٠ كجم أسمنت بورتلاندى لكل متر مكعب رمل ومحمل على البند دهان البردورات وجيبن بالجير باللون المطلوب مع نهو العمل كاملاً طبقاً للمواصفات الفنية وأصول الصناعة وتعليمات جهاز الإشراف مما جميعه. الكمية كتابة (ثلاثون لاغير) الفئة كتابة ( )	م.ط	٣٠				
١٤-٢	بالمتر الطولي توريد وعمل بردورة خرسانة عادية للأرصفة تصب بالموقع قطاع ٠,٢٠ × ٠,٤٠ م (Faire Face) ويتم عمل فاصل كل ٢ متر طولي على أن تكون الشفة العليا مشطوفه من أعلى في الاتجاه الخارجي وبعرض ١٥ سم ومحتوى الأسمنت ٣٥٠ كجم / م٣ ويتم بياض البردورة وتقسيم المراميس حسب المسافات المطلوبة مع نهو العمل كاملاً طبقاً للمواصفات الفنية وأصول الصناعة وتعليمات جهاز الإشراف مما جميعه. الكمية كتابة (————) الفئة كتابة ( )	م.ط	—				
١٤-٣	بالمتر الطولي توريد وعمل بردورة من الخرسانة المسلحة للأرصفة تصب بالموقع قطاع ٠,٢٠ × ٠,٥٠ م ويتم عمل فاصل حسب المسافات المطلوبة على أن تكون الشفة العليا مشطوفه من أعلى في الاتجاه الخارجي وبعرض ١٥ سم ومحتوى الأسمنت ٣٥٠ كجم / م٣ ويكون التسليح ٤ Ø ١٢ وكانات ٦ 8 Ø / م وتوضع البردورات فوق فرشة من الخرسانة العادية بسمك ١٥ سم وبعرض ضعف عرض البردورة ويتم بياض البردورة وتقسيم المراميس حسب المسافات المطلوبة مع نهو العمل كاملاً طبقاً للمواصفات الفنية وأصول الصناعة وتعليمات جهاز الإشراف مما جميعه. الكمية كتابة (————) الفئة كتابة ( )	م.ط	—				
١٤-٤	بالمتر المسطح توريد وفرش تربة زلطية قطع جبل لزوم فناء المبنى والممرات بسمك نهائي ٢٠ سم بعد الهرس الميكانيكي والدمك بهراس لا يقل وزنه عن ١٠ طن والعمل يشمل الأعمال التحضيرية لتسوية الأرض وأعمال الرش بالمياه ودمك التربة جيداً ميكانيكياً مع نهو العمل كاملاً طبقاً للمواصفات	م٢					

مدير الادارة

اعداد المقايسة
١-
٢-

مقايسة إحلال وانشاء معهد / [illegible] مركز ابوحماد ..... محافظة .....

	الفنية وأصول الصناعة وتعليمات جهاز الإشراف مما جميعه. الكمية كتابة ( ) . الفئة كتابة ( )						
٥-١٤	بالمتر المسطح توريد وتنفيذ أعمال رصف فناء المبنى والممرات بالأسفلت ويتم بعمل طبقة الأساس وطبقة الربط M.C.O والطبقة السطحية من الخرسانة الأسفلتية على أن يتم تسوية التربة للوصول إلى المنسوب المطلوب مع مراعاة الميول المطلوبة ثم دمك التربة جيداً بهراس لا يقل وزنه عن ١٠ طن مع الرش بالمياه والتسوية والتأكد من سلامة تحميل التربة ثم توريد وعمل طبقة أساس صلبة من ناتج كسر الأحجار الطبيعية المتدرجة ٣٢/١٦ مم الخالية من المواد العضوية والطينية مع الدمك الجيد بهراس لا يقل وزنه عن ١٠ طن وتسوية السطح النهائي مع مراعاة الميول المطلوبة والرش بالمياه ثم توريد وفرش طبقة تشريب من الأسفلت السائل متوسط التطاير M.C.O بمعدل ١.٥ كجم / م٢ مع مراعاة تنظيف سطح طبقة الأساس جيداً من الأتربة والمواد المفككة ثم توريد وعمل الطبقة السطحية الأولى من الخرسانة الأسفلتية بسمك لا يقل عن ٧ سم بعد الهرس والدمك بهراس لا يقل وزنه عن ١٠ طن تتكون من خليط متجانس من كسر الأحجار الطبيعية الصلبة أو كسر البازلت المتدرجة ٤ : ١٦ مم والمواد الناعمة والبودرة ناتج تكسير المحاجر الطبيعية بالنسب المقررة ويتم خلطة مع البيتومين الصلب ٦٠-٧٠ على الساخن والتي تكون في مجموعها خليطاً متجانساً ويفرش بواسطة ماكينات الفرش والتسوية والدمك بالمعدات الميكانيكية بالسمك المطلوب بعد الهرس مع نظافة السطح جيداً من الأتربة والمواد المفككة ثم يتم توريد ورش طبقة لاصقة من البيتومين السائل سريع التطاير (RC2) بمعدل ١ كجم / م٢ ثم توريد وعمل طبقة الخرسانة الأسفلتية الثانية على الساخن مع استعمال أسفلت من النوع الصلب ٦٠-٧٠ بحيث لا تقل درجة لزوجته عن ٣٢٠ سنتنك عند درجة ١٣٥ درجة مئوية ومكونة من كتلتر الصخر الصلب المتدرج إلى ٨ مم والبند يشمل معالجة سطح الطبقة بعد فرشها ليكون أملساً ناعماً وتهرس بهراس لا يقل وزنه عن ١٠ طن مع مراعاة أن يكون سمك طبقة الرصف الثانية بعد الهرس النهائي لا تقل عن ٥ سم مع تخطيط الطرق بنوية فسفورية باللون المطلوب مع تهو العمل كاملاً طبقاً للمواصفات الفنية وأصول الصناعة وتعليمات جهاز الإشراف مما جميعه. الكمية كتابة ( ) الفئة كتابة ( )	م٢					

اعداد المقايسة
١-
٢-

مدير الادارة

مقايسة إحلال وانشاء معهد / ..... مركز ..... محفظة .....

٦-١٤	بالمقطوعية توريد وعمل مساري للعلم ويتم بعمل فرشة من الخرسانة العادية بأبعاد ٢,٥٠ × ٢,٩٠ متر وبسمك ١٥ سم بمحتوى أسمنت بورتلاندى عادى ٢٥٠ كجم / م٣ رمل ويكون منسوب سطحها العلوى نفس منسوب سطح الفناء ثم يتم عمل قاعدة من الخرسانة المسلحة فوقها بأبعاد ٢,٠٠ × ٢,٤٠ متر وبسمك ٦٠ / ٤٥ / ٣٠ / ١٥ سم بمحتوى أسمنت بورتلاندى عادى ٣٥٠ كجم / م٣ رمل وتسليح صندوق مغلق ٥ 16 Ø / م من جميع الجهات وتنفذ بعرض ٢,٠٠ متر وطول ٢,٤٠ متر يكون ١,٥٠ متر منها بسمك ٦٠ سم والـ ٠,٩٠ متر الباقية يتم عملها ثلاث درجات بطول ٢,٠٠ متر وبعرض ٣٠ سم وبارتفاع ١٥ سم لكل منهما بحيث يكون إجمالي عدد الدرجات أربع درجات وبارتفاع ٦٠ سم وصاري العلم يتكون من ماسورة حديد مجلفن قطر ٣ بوصة وسمك ٣ مم بارتفاع ٥,٦٠ متر منها ٠,٦٠ متر داخل القاعدة وتلحم مع حديد التسليح وتنتهى من أعلى بطبه قطر ٤ بوصة ويثبت بالصاري من أعلى بكرة حديد وعدد ٢ أليز أحدهما علوى والأخر سفلى مع توريد وتركيب حبل وعلم من القماش مقاس ٥٠ × ٨٠ سم ويتم دهان الجزء المكشوف من الصاري وجهان سلاكون وثلاثة أوجه زيت باللون الأسود مع تبليط أرضية القاعدة ببلاط موزايكو أبيض ٢٥ × ٢٥ سم مع تكسيه جوانب القاعدة والدرج بالطوب العرارى ويتم دهان الطوب بعد انتهاء الأعمال وجه واحد سهار من مادة (ستون سيل) ووجهين (سوبر توب كوت) أو ما يماثلها مع نهو العمل كاملاً طبقاً للمواصفات الفنية وأصول الصناعة وتعليمات جهاز الإشراف مما جميعه. الكمية كتابة (————) الفئة كتابة ( )	مقط					
	إجمالي أعمال الأفنية					

اعداد المقايسة
١-
٢-

مدير الادارة

مقايسة إحلال وانشاء معهد / معهد ودوره مياه وصال الوحيد سواع مركز ابوطور محافظة .....

خامس عشر: أعمال الملاعب

١٥-١	بالمقطوعية توريد وعمل ملعب ثلاثي للكرة الطائرة وكرة السلة وكرة اليد بأبعاد ٥٠ × ٣٠ متر بأرضية بلاط حصى وطبقاً لما يلى : • اللفة تشمل أعمال الحفر والردم أو التسوية وتطهير التربة في أي نوع من الأراضي لأرضية الملعب طبقاً للرسومات والمواصفات وذلك في حدود + ٥٠ سم أو – ٥٠ سم للوصول للمناسيب المطلوبة مع نقل المخلفات الزائدة إلى المقالب العمومية . • اللفة تشمل أعمال دمك التربة حتى الوصول للمنسوب المطلوب وذلك لمسطح أرضية الملعب بالكامل . • اللفة تشمل الخرسانة العادية أسفل البردورة الخرسانية بسمك ١٥ سم وعرض ثلاثة أمثال عرض البردورة . • اللفة تشمل توريد ومصنعية أرضية دقشوم متدرج من ١٦ مم : ٣٢ مم لكامل مسطح الملعب بسمك ٢٥ سم مع الدمك بهراس ميكانيكي زنة ٨ طن على الأقل مع الرش بالمياه طبقاً للمواصفات كأساس أسفل أرضية الملعب . • اللفة تشمل توريد وتركيب عدد ٢ قاعدة قائم الشبكة وهى ماسورة من الحديد قطر ٤ بوصة بارتفاع ٨٠ سم تركب أسفل الأرضية رأسية تماماً وتدهن بالبيتومين من الخارج ويصب حولها خرسانة عادية وحسب الرسومات وبنفس الارتفاع وتكون نهاية الماسورة من أعلى أقل من السطح النهائي للملعب بمقدار ١ سم (سمك الطبة الحديد) وعلى بعد لا يقل عن ٥٠ سم من حدود الملعب من الجهتين مع توريد وتركيب ٢ طبة حديد على قواعد أعمدة الشبكة وهى عبارة عن لوح حديد مقاس ٢٠ × ٢٠ × ١ سم ملحومة به ماسورة حديد قطر ٣ بوصة وبارتفاع ١٥ سم وتستخدم كغطاء لمقطع الماسورة المدفونة في الأرض في حالة عدم استخدام الملعب للكرة الطائرة وبحيث يكون سطح الغطاء بمستوى سطح الملعب . • اللفة تشمل نقل مخلفات الحفر إلى المقالب العمومية بعد استكمال الردم حول القواعد والبردورة من الخارج . • اللفة تشمل تخطيط الملعب بعد الانتهاء من السطح النهائي للأرضية بدهان لاكية للأرضيات وطبقاً لمواصفات وقوانين الملاعب وتعليمات التربية الرياضية بالمنطقة . * يتم توريد وصب خرسانة عادية سمك ١٠ سم بالأبعاد المحددة بالرسومات وذات مقاومة مميزة بعد ٢٨ يوم لا تقل عن ١٧٥ كجم / سم٢ ومحتوى	مقط						

٤٣

اعداد المقايسة
-١
-٢

مدير الادارة

مقايسة إحلال وانشاء معهد / ..... مركز ..... محافظة .....

	الأسمنت البورتلاندى العادي ٢٥٠ كجم / م٣ من الخلطة القياسية والفئة تشمل أعمال الخلط والصب والدمك والمعالجة بالرش بالمياه لمدة ثلاثة أيام متتالية وجميع ما يلزم لذهو البند كاملاً مما جميعه طبقاً لأصول الصناعة وتعليمات المهندس المشرف . • توريد وتركيب بلاط أسمنتى ووجه حصمه مقاس ٢٥ × ٢٥ × ٣ سم باللون المطلوب للملعب ولتخطيط الملعب على أن تعتمد عينة البلاط قبل التوريد ويلصق على طبقة من الرمل بسمك متوسط ٧ سم وبمونة ٣٠٠ كجم أسمنت لكل متر مكعب رمل مع عمل الميول اللازمة الواردة بالرسومات وعمل بردورة بكامل محيط الملعب كبس آلي سابقة التجهيز مقاس ١٥ × ٣٠ × ٥٠ سم شاملاً كل ما يلزم ومما جميعه طبقاً للرسومات والمواصفات والقياس هندسي من خارج البردورة حيث أنها محملة على البند الكمية كتابة ( )						
	الفئة كتابة ( )						
١٥-٢	بالمقطوعية توريد وتركيب شبكة بلوازمها كرة طائرة يتكون من : عدد ٢ قائم + شبكة من البلاستيك بمستلزمات تثبيتها + ٢ كوبلية تثبيت القاعدة بالأرض . ١- القائم عبارة عن ماسورة من الحديد بقطر خارجي يتراوح من ٩٠ – ١٠٠ مم سمك الجدار ٣ مم ويثبت على القائم خطاف من الحديد الترميسون قطر ٦ مم بطول كلي ٩ سم باستخدام اللحام الكهربي على بعد ١٣٠ سم من أعلى القائم طبقاً للرسومات يثبت في أعلى القائم في نفس اتجاه الخطاف بكرة علوية من الحديد تتحرك على بنز من الحديد مقلوظ من إحدى طرفيه لتثبيته في لقمتين من الصاج سمك ٥ مم ملحومة بالقائم بواسطة القوس الكهربي طبقاً للرسومات . تغلق فوهة الماسورة من أعلى بوسيلة مناسبة إما بطبقة معدنية أو قرص من نفس خامة قطر الماسورة يلحم بلحام القوس الكهربي ٢- يثبت علي القائم باستخدام اللحام بالقوس الكهربي على نفس الخط بين البكرة العليا والخطاف الثابت مجموعة الشبكة وهي تتكون من : • ماسورة من الحديد بقطر ٤٠ مم سمك ٢ مم وطول ٢٨.٥٠ سم مشطوفه من جهة واحدة بعرض يسمح بتحرك الخطاف الذى تثبت فيه إحدى طرفي كاردون الشبكة وهذا الخطاف يتحرك على فتيل مقلوظ قطر ١٢ مم داخل الماسورة المسددة من الجهتين بواسطة طبقتين من الحديد مخروطة وملحومة بعد إدخالها في نهايتي الماسورة هي والفتيل والخطاف ويثبت في طرف الفتيل يد من حديد الترميسون بقطر ١٦ مم مشقوقة من إحدى طرفيها ومثقوبة لسهولة تثبيتها بالفتيل لتستخدم لشد الشبكة . • كوبليه تثبيت القائم بالأرض وهي عبارة عن ماسورة حديد بقطر داخلي	مقط					

اعداد المقايسة
١-
٢-

مدير الادارة

مقايسة إحلال وانشاء معهد سعود دوره مياه ومعمل ابوعجوه سواع سو ..... مركز ابوحماد ..... محافظة .....

	أكبر من قطر القائم بفارق مناسب لإدخال القائم بطول ٤٠ سم ولا يقل سمك الجدار عن ٤ سم مثبت عليها قرصة من الصاج سمك ٣ مم بوسيلة مناسبة تسمح بإزالته عند تثبيت القائم وتغطيتها عند رفعه مع دهانها من الداخل والخارج بمادة عازلة مع مراعاة التثبيت بالأرض طبقاً لأصول الصناعة . • الشبكة ويبلغ طولها ٩.٥٠ متر وعرضها ١.٠٠ متر ويحاط الجزء العلوى للشبكة بشريط مزدوج من القماش الأبيض عرض ٥ سم يمر بداخله حبل من السلك المرن يثبت في الحافة العليا للشبكة ويكون ارتفاع الشبكة ٢.٤٣ متر عند المنتصف للرجال و ٢.٢٤ متر عند المنتصف للسيدات وتكون قوائم الشبكة على بعد ٥٠ سم من خطوط الملعب الجانبية على الأقل طبقاً لقانون اللعبة . ٣- الدهانات : تدهن المجموعة بدهان البودرة الجافة بعد الصنفرة وذلك لإزالة الشحوم والزيوت والصدأ طبقاً لأصول الصناعة والمواصفات والبند يشمل كل ما يلزم ومما جميعه مع تقديم عينة من الشبكة المستخدمة والقائم ومستلزماته وكذلك عينة اللون المناسب لاعتمادها قبل التنفيذ طبقاً للرسومات والمواصفات الكمية كتابة (————) الفئة كتابة ( )	—	—	—	—	—	—
١٥-٣	بالمقطوعية توريد وتركيب عدد ٢ برج سلة ثابت أو على عجل متحرك ومقاس اللوحة ١٨٠ × ١٠٥ سم وارتفاع ٢.٧٥ سم طبقاً لقانون اللعبة والرسومات ويتكون البرج من ثلاثة أجزاء : الجزء الأول : القاعدة : وهى مصنوعة من الحديد الكمر حرف U مقاس ١٤٠ × ٦٠ × ٦ مم مثبت بها رأس عرضية من نفس نوع الكمر المستخدم على بعد ٦٠ سم من الحافة الخلفية للقاعدة وبها عدد ٢ عوارض من أسفل عبارة عن زاوية قطاع ٥٠ × ٥٠ × ٥ مم يعلوها شريحة من الصاج سمك ٣ مم وذلك لصب كل من الخرسانة المتسلحة بها على أربعة أسياخ قطر ١٠مم على الأقل لمنع تفتت الخرسانة وترتكز القاعدة على عدد ٤ طقم عجل كل طقم يتكون من عدد ٢ عجلة قطر العجلة ٢٥ سم والعجل الأمامي مركب على محور دوران مصنوع من الحديد قطاع مستدير قطر ٥ سم أما العجل الخلفي وهو قطر ١٠ سم فكل طقم يدور حول محور دوران منفصل ، وفى حالة الثبات ترتكز القاعدة على عدد ٤ فتيل مثبت بالقاعدة قطر الفتيل الواحد ٣.٥ سم والقاعدة بها قنطرة طولية من نفس نوع ومقاس الكمر المستخدم وتجمع أجزاء القاعدة باللحام بالقوس الكهربي طبقاً للرسومات والمواصفات الجزء الثاني : البرج : وهو مصنوع من ماسورة حديد قطر ٢٥ سم وسمك اللحمية ٤ مم وهى	مقطوعية	—	—	—	—	—

اعداد المقايسة

-١
-٢

مدير الادارة

مقايسة إحلال وانشاء معهد / ..... مركز ..... محافظة .....

تتكون من جزئين :

• الجزء الأول : رأسي ويرتكز على القاعدة بواسطة عدد ٢ فلنشة حديد سمك ١ مم مقاس ٣٠ × ٤٠ سم .

• الجزء الثاني : فهو من نفس نوع المواسير المستخدمة للجزء الرأسي والماسورتان متصلتان معاً بواسطة عدد ٢ فلنشة حديد سمك ١ مم مقاس ٣٠ × ٤٠ سم ويتم تجميعهم معاً بواسطة عدد ٦ مسمار قطر ٢٠ مم قلاووظ مجلفن بالصامولة والوردة الروفر .

<u>الجزء الثالث : اللوحة :</u>

وهي مصنوعة من خامة الـ M.D.F سمك ١٦ مم ذات الكثافة العالية مثبتة على برواز من المواسير قطاع مستطيل مقاس ٤ × ٢ سم بسمك لحمية ١.٥٠ مم والبرواز يحتوى على تقوية رأسية من نفس نوع ومقاس القطاع المستخدم مثبتتان بمنتصف اللوحة يفصل بينهما مسافة ٢٥ سم عليها عدد ٢ فلنشة من صاج مقاس ٣٠ × ٣٠ × ٥ مم أحدهما ملحومة بخلف اللوحة والثانية بمقدمة البرج .

• تثبت اللوحة مع الجزء الأفقي من البرج بواسطة فلنشتين من الصاج المذكورتين باستخدام عدد ٤ مسمار قلاووظ مجلفن قطر ٢ سم بالصامولة والوردة الروفر .

• اللوحة تحمل حلقة الصلة وهي من حديد قطر ١٩ مم والحلقة مثبتة مع اللوحة بواسطة زاوية من الصاج سمك ٥ مم والزاوية مثبتة بدورها في اللوحة بواسطة عدد ٤ مسمار قلاووظ مجلفن قطر ٢ سم بالصامولة والوردة الروفر .

• يحتوى محيط الحلقة على جنشات (خطاطيف) لتعليق الشبكة .

• البرج به عدد ١ شداد من ماسورة حديد قطر ٤ سم بسمك لحمية ٢ مم مثبت منصلياً مع قاعدة البرج وبواسطة قفيل وصامولة زنق في منطقة اتصال جزئي البرج .

• اللوحة بها عدد ٢ شداد من ماسورة قطر ٢.٥٠ سم بلحمية ٢.٥٠ مم مثبتان بنفس الطريقة السابقة .

• يثبت عدد ٤ مثلوثة من حديد سمك ١ سم بين قائم البرج والفلانشة .

اعداد المقايسة
١-
٢-

مدير الادارة

مقايسة إحلال وانشاء معهد / صرف ومحطة مياه وصرف ابوعجوه بواقع مركز ابوحماد محافظة .....

	• تدهن الأجزاء المعدنية بواسطة دهان البودرة الجافة بعد تطهير السطح وتجهيزه للدهان وتدهن اللوحة الخشبية باللاكيه الأبيض مع تحديد اللون الأسود للإطار حسب المواصفات القياسية بعرض ٥ سم على الدابر . • تقدم عينات من الخامات والإكسسوارات والمفردات للاعتماد قبل التوريد والتنفيذ والبند يشمل كل ما يلزم ومما جميعه طبقاً لتعليمات اتحاد كرة السلة وقوانين اللعبة وطبقاً لأصول الصناعة والمواصفات والرسومات والتربية الرياضية بالمنطقة . الكمية كتابة ( ) الفئة كتابة ( )						
١٥-٤	بالمقطوعية توريد وتركيب عدد ٢ مبنى برج سلة على عجل متحرك طبقاً لقانون اللعبة والرسومات ويتكون شرح البند السابق ومقاسات طبقاً لتعليمات اتحاد كرة السلة كالاتي : ارتفاع البرج = ٢.٣٠ متر ارتفاع الحلقة من سطح الأرض = ٢.٦٠ متر مساحة اللوحة = ١.٢٠ × ٠.٩٠ متر وشاملاً كل ما يلزم ومما جميعه طبقاً لتعليمات اتحاد كرة السلة وقوانين اللعبة وطبقاً للرسومات والمواصفات الكمية كتابة ( ) الفئة كتابة ( )	مقط					
١٥-٥	بالمقطوعية توريد وتركيب ودهان عدد ٢ هدف سلة من حديد تسليح قطر ١ بوصة يتم تثبيتها في بليت حديد سمك ٥ مم ويثبت البليت بالحائط بواسطة عدد ٤ مسامير أكمون والبند يشمل الدهان وجهين مبار قبل التركيب ووجهين لاكيه باللون المطلوب وكذا توريد وتركيب الشبكة شاملاً كل ما يلزم ومما جميعه طبقاً للمواصفات . الكمية كتابة ( ) الفئة كتابة ( )	مقط					
١٥-٦	بالمقطوعية توريد وتركيب عدد ٢ هدف كرة يد قانونى طبقاً لقانون اللعبة وتعليمات اتحاد كرة اليد والرسومات من الخشب الموسكى والحديد المربع وكذلك شبك المرمى من النوع الممتاز طبقاً لقانون اللعبة ويتكون كالآتي : القائمين والعارضة من خشب موسكى خالي العقد والشروخ تام الجفاف نمرة ١ بقطاع ٨ × ٨ سم يثبت على تحليقه من الصاج كالرسومات مربع ٤ × ٤ سم سمك ٢ مم بواسطة مواسير قلاووظ طول ٨ سم مع التفريز في القوائم والعارضة الخشب من الخلف للتحليقة الصاج بإفريز عمق لا يقل عن ٢ سم	مقط					

اعداد المقايسة

مدير الادارة

-١
-٢

٤٧

مقايسة إحلال وانشاء معهد / ..... مركز ..... محافظة .....

	وبالمقاسات القانونية وطبقاً للرسومات ويتم تثبيت التحليقة بالأرضيات بعدد ٤ أظفار لكل هدف من نفس العلبة الصاج مشقوق ومفتوح من أسفل وبعمق لا يقل عن ٣٠ سم تحيش عليها بمونة الأسمنت والإضافات اللازمة والفئة تشمل الأكاسيد اللازمة طبقاً لتشطيب كل ملعب وكذلك تثبيت الشبكة بحلقات على مسافات محورية لا تزيد عن ٢٠ سم وتشمل الدهانات باللاكيه الأبيض والأسود بالمسافات القانونية للعبة وبمسافات لا تقل عن ٢٠ سم وكذلك دهان التحليقة باللون البرونزي أو باللاكيه باللون المطلوب والبند يشمل كل ما يلزم ومما جميعة طبقاً لتعليمات اتحاد كرة اليد وقوانين اللعبة وطبقاً للرسومات والمواصفات. الكمية كتابة (———) الفئة كتابة ( )						
	إجمالي أعمال الملاعب						

اعداد المقايسة
١-
٢-

٤٨

مدير الادارة

مقايسة إحلال وانشاء معهد / [illegible] مركز [illegible] محافظة .....

سادس عشر: الأعمال الصحية

أولاً : الأجهزة الصحية

١٦-١	بالمقطوعية توريد وتركيب وتجربه مرحاض أفرنجى (ايديال استاندر أو ليمكو إيتاس أو ما يماثلها) بصندوق طرد واطى من أجود الأنواع والجميع من الصيني الأبيض مع اعتماد العينة قبل التوريد والتركيب والسلطانية ذات مخرج أفقي P أو رأسي S تتصل اتصالاً مباشراً مع صندوق الطرد الواطى الذى يكون بسعة لا تقل عن ٩ لتر وله غطاء من نفس النوع محكم الغلق وله فتحات تقابل فتحات السلطانية بحيث يتم تجميعها بواسطة مسامير من البرونز وجوان كاوتشوك لإحكام تسرب المياه ويراعى أن يركب أفقياً تماماً لضمان وجود العازل المائي منتظم بعمق لا يقل عن ٥ سم ويزود الصندوق بماكينة كومبنيشن من البلاستيك من عينة جيدة ومعتمدة مكونه من محبس عوامة له ذراع وكرة محكم القفل وصمام يتم فتحه بواسطة يد من أعلى الصندوق أو من أحد الجوانب ويزود الصندوق بمحبس خاص قطر ٠.٥ بوصة ويزود المرحاض بمقعد من البلاستيك وغطاء من النوع الثقيل بمفصلات من عينة معتمدة ذو شكل مطابق لشكل السلطانية وبنفس اللون وكذلك يزود المرحاض بشفاطة داخلية (نظر من النحاس وبوصلة نيكل) تركب على السلطانية تحت المقعد وتتصل بمواسير التغذية بمحبس ٠.٥ بوصة والمانيجا عبرة عن جلبة توصيل من البلاستيك الثقيل قطرها يساوى قطر مخرج السلطانية وتصلها بمداد العمل في حالة السيفون S أو عمود العمل في حالة السيفون P وتلحم مع السلطانية وعمود أو مداد العمل بالأسمنت الأبيض ويتم تثبيت المرحاض جيداً بالأرضية بواسطة مسامير من عينة معتمدة على أن تكون جميع توصيلات التغذية للمرحاض من مواسير البروبلين قطر ٠.٧٥ بوصة وجميع توصيلات الصرف والتغذية للجهاز داخل الدورة محملة على الجهاز وحتى خارج الدورة لأقرب تغذية أو صرف مع نهو العيل كاملاً طبقاً للمواصفات الفنية وأصول الصناعة وتعليمات جهاز الإشراف مماً جميعه. الكمية كتابة (عشره لاغير) الفئة كتابة ( )	مقط						
١٦-٢	بالمقطوعية توريد وتركيب وتجربه مرحاض عربي (بلدى (كاريمكو ازهر) عبارة عن سلطانية وقاعدة بدواستين مفرزتين بميل إلى الداخل وسيفون صيني قطر مخرجه ٦ بوصة مع اعتماد العينة قبل التوريد والتركيب وتكون السلطانية قطعة واحدة بسمك لا يقل عن ٦ مم وقطر مخرج السيفون لا يقل عن ١٥٠ مم ولا يقل العازل المائي به عن ٥ سم وله فتحة للتهوية عند اتصاله مع ماسورة الصرف الرئيسية [illegible] القاعدة ٤٥ × ٥٠ سم والبند	مقط						

اعداد المقايسة

مدير الادارة

-١
-٢

الإدارة المركزية للمنطقة الشرقية
الأزهر
الإدارة الهندسية

مقايسة إحلال وانشاء معهد / ..... مركز ..... محافظة .....

	يشمل حنفية غسيل ٠.٥ بوصة على ارتفاع ٥٠ سم مزودة بخرطوم من البلاستيك بطول لا يقل طوله عن ١.٥ متر يثبت بأقيز بالحنفية وتركب بجوار الجالس للاغتسال على أن يتم إلغاء صناديق الطرد واستبدالها بماسورة تغذية رئيسية أفقية قطر ٢ بوصة بارتفاع ١.٥ متر من بلاط الدورة تتفرع منها نازلات ماسورة رأسية قطر ١ بوصة بمحبس دفن ١ بوصة ينتهي بكوع مفتوح أعلى السلطانية وتتفرع من الماسورة الرئيسية ماسورة قطر ٠.٥ بوصة بمحبس دفن ٠.٥ بوصة لزوم حنفية الاغتسال وذلك لكل مرحاض عربي على أن تثبت جميع المواسير عن طريق أقيز صلب ومسامير فيشر مثبتة في الحائط وتدهن المواسير وجهين بويه مانعة للصدأ وثلاثة أوجه بويه الزيت باللون المطلوب وجميع توصيلات الصرف والتغذية للجهاز داخل الدورة محملة على الجهاز وحتى خارج الدورة لأقرب تغذية أو صرف مع نهو العمل كاملاً طبقاً للمواصفات الفنية وأصول الصناعة وتعليمات جهاز الإشراف مما جميعه. الكمية كتابة (اربعه لاعي) الفئة كتابة ( )		٤			
٣-١٦	بالمقطوعية توريد وتركيب وتجربة مبولة حوض معلقة من الصيني الأبيض وحاجز من الرخام الأسيوطي بسمك ٢ سم مع استدارة زواياه ومقاسه الظاهر ١.٢٠ × ٠.٣٥ متر وسيفون من البلاستيك قطر ١.٥ بوصة ومحبس ٠.٥ بوصة وماسورة طرد ٠.٥ بوصة مع عمل طبه تسليك وجميع توصيلات الصرف والتغذية للجهاز داخل الدورة محملة على الجهاز وحتى خارج الدورة لأقرب تغذية أو صرف مع اعتماد العينة قبل التوريد والتركيب مع نهو العمل كاملاً طبقاً للمواصفات الفنية وأصول الصناعة وتعليمات جهاز الإشراف مما جميعه. الكمية كتابة (ثلاثه لاعي) الفئة كتابة ( )	مقطو	٣			
٤-١٦	بالمقطوعية توريد وتركيب وتجربة حوض غسيل أيدي معلق على كابولي من الصيني الأبيض مقاس ٤٠ × ٥٨ سم لاقومانو من النوع الممتاز كاملاً بمشملاته والصرف إلى أقرب جاليتراب في الدور الأرضي أو أقرب عمود صرف والسيفون سوستيه من البلاستيك قطر ١.٥ بوصة وحنفية خلف طويل نيكل ٠.٥ بوصة ومحبس ٠.٥ بوصة دفن وتركب الحنفية على الحائط بوردة نيكل بقطر ٥ سم والكابولي من ماسورة من الحديد المجلفن قطر ١٩ مم يثبت بالحائط بمونة الأسمنت والرمل ويدهن الكابولي وجهين بويه مقاومة للصدأ ووجهين بويه الزيت وجميع مواسير التغذية للحوض قطر ٠.٧٥ بوصة بروبلين وجميع مواسير الصرف بلاستيك UPVC سمك	مقطو				

٥٠

اعداد المقايسة
١-
٢-

مدير الادارة

مقايسة إحلال وانشاء معهد / معهد وسورة مياه دسمل الوجه البحري مركز ابوحماد محافظة .....

	٤ مم قطر ١.٥ بوصة سواء الرأسية أو الأفقية مع عمل طبه تسليك لكل جهاز وجميع توصيلات الصرف والتغذية للجهاز داخل الدورة محملة على الجهاز وحتى خارج الدورة لأقرب تغذية أو صرف مع اعتماد العينة قبل التوريد والتركيب مع تهو العمل كاملاً طبقاً للمواصفات الفنية وأصول الصناعة وتعليمات جهاز الإشراف مما جميعه الكمية كتابة (عشرة) الفئة كتابة ( )		١٥				
١٦-٥	بالمقطوعية توريد وتركيب وتجربة حوض غسيل أيدى معلق على كابولي من الصيني الأبيض مقاس ٤٠ × ٦٠ سم لاقومانو من النوع الممتاز كاملاً بمشتملاته والصرف إلى أقرب جاليتراب في الدور الأرضي أو أقرب عمود صرف والسيفون من البلاستيك قطر ١.٥ بوصة ومحمل على البند خلاط من النوع الجيد مكون من محبس قطر ١٢ مم وذراع قطر نصف بوصة مع اعتماد العينة قبل التوريد والتركيب والكابولي من ماسورة من الحديد المجلفن قطر ١٩ مم يثبت بالحائط بمونة الأسمنت والرمل ويدهن الكابولي وجهين بويه مقاومة للصدأ ووجهين بويه الزيت وجميع مواسير التغذية للحوض قطر ٠.٧٥ بوصة بروبلين وجميع مواسير الصرف بلاستيك UPVC سمك ٤ مم قطر ١.٥ بوصة سواء الرأسية أو الأفقية وجميع توصيلات الصرف والتغذية للجهاز داخل الدورة محملة على الجهاز وحتى خارج الدورة لأقرب تغذية أو صرف مع اعتماد العينة قبل التوريد والتركيب مع تهو العمل كاملاً طبقاً للمواصفات الفنية وأصول الصناعة وتعليمات جهاز الإشراف مما جميعه. الكمية كتابة ( ) الفئة كتابة ( )	مقط					
١٦-٦	بالمقطوعية توريد وتركيب وتجربة حوض غسيل أواني معلق على كابولي من الصيني الأبيض من النوع الممتاز لزوم غرفة الزائرة الصحية كاملاً بمشتملاته والصرف إلى أقرب جاليتراب في الدور الأرضي أو أقرب عمود صرف والسيفون من البلاستيك قطر ١.٥ بوصة وحنفية خلاف طويل نيكل ٠.٥ بوصة ومحبس ٠.٥ بوصة وتركب الحنفية على الحائط بوردة بقطر ٥ سم والكابولي من ماسورة من الحديد المجلفن قطر ١٩ مم يثبت بالحائط بمونة الأسمنت والرمل ويدهن الكابولي وجهين بويه مقاومة للصدأ ووجهين بويه الزيت وجميع مواسير التغذية للحوض قطر ٠.٧٥ بوصة بروبلين وجميع مواسير الصرف بلاستيك UPVC سمك ٤ مم قطر ١.٥ بوصة سواء الرأسية أو الأفقية وجميع توصيلات الصرف والتغذية للجهاز داخل الدورة محملة على الجهاز وحتى خارج الدورة لأقرب تغذية أو صرف	مقط					

مدير الادارة

اعداد المقايسة

١-
٢-

الإدارة المركزية للمنطقة الشرقية
الأزهر
الإدارة الهندسية

مقايسة إحلال وانشاء معهد / ..... مركز ..... محافظة .....

	اعتماد العينة قبل التوريد والتركيب مع نهو العمل كاملاً طبقاً للمواصفات الفنية وأصول الصناعة وتعليمات جهاز الإشراف مما جميعه. الكمية كتابة (————) الفئة كتابة ( )						
١٦-٧	بالمقطوعية توريد وتركيب وتجربة حوض غسيل أواني من الإستانلستيل مقاس ١.٢٠ × ٠.٦٠ م ماركة فرانك سامى أو ما يماثلها والفئة تشمل كابولي التثبيت وحنفية خلف طويل نيكل ٠.٥ بوصة وتركب الحنفية على الحائط بوردة نحاس مطلي كروم بقطر ٥ سم ويملوها محبس ٠.٥ بوصة وجميع مواسير التغذية للحوض قطر ٠.٧٥ بوصة بروبلين وجميع مواسير الصرف بلاستيك UPVC سمك ٤ مم قطر ١.٥ بوصة سواء الرأسية أو الأفقية مع حمل طبة تصليك لكل جهاز وجميع توصيلات الصرف والتغذية للجهاز داخل الدورة محملة على الجهاز وحتى خارج الدورة لأقرب تغذية أو صرف مع اعتماد العينة قبل التوريد والتركيب مع نهو العمل كاملاً طبقاً للمواصفات الفنية وأصول الصناعة وتعليمات جهاز الإشراف مما جميعه. الكمية كتابة (————) الفئة كتابة ( )	مقط					
١٦-٨	بالمقطوعية توريد وتركيب حوض دش (حمام قدم) من الزهر المطلي بالصيني الأبيض بمقاس ٦٠ × ٦٠ سم بعمق لا يقل عن ١٢ سم مزود بطابق بمصفاه وكوع قطر ٥٠ مم من النحاس المطلي بالكروم متصل بسيفون ذي حاجز مائي مندمج مع الطابق أو متصل بسيفون الأرضية ومحمل على البند توريد وتركيب دش وخلاط من النوع الجيد مكون من محبسين قطر كل منهما ١٢ مم على أحدهما علامة ساخن والأخر بارد وذراع قطر نصف بوصة تركب على ارتفاع حوالى ٠.٨٠ متر من الأرض والدش عبارة عن ماسورة من عينة معتمدة قطر ١٥ مم مزود بطاسة قطرها لا يقل عن ١٠٠ مم من عينة معتمدة تبعد عن الحائط بحوالي ٥٠ سم وجميع التوصيلات من الصرف والتغذية حتى خارج الدورة محتمله على فئة البند مع اعتماد العينة قبل التوريد والتركيب مع نهو العمل كاملاً طبقاً للمواصفات الفنية وأصول الصناعة وتعليمات جهاز الإشراف مما جميعه. الكمية كتابة (————) الفئة كتابة ( )	مقط					
١٦-٩	بالعدد توريد وتركيب دش وخلاط من النحاس المطلي كروم مكون من محبسين قطر كل منهما ١٢ مم على أحدهما علامة ساخن والأخر بارد وذراع قطر نصف بوصة تركب على ارتفاع حوالى ٠.٨٠ متر من الأرض والدش عبارة عن ماسورة من عينة معتمدة بقطر ١٥ مم مزود بطاسة بقطر	عدد					

اعداد المقايسة
-١
-٢

مدير الادارة

مقايسة إحلال وانشاء معهد المعرود ودورة مياه ومحلل ابوعجوه بواع سو مركز ابيطاط محافظة .....

	لا يقل عن ١٠٠ مم من عينة معتمدة تبعد عن الحائط بحوالي ٥٠ سم مع اعتماد العينة قبل التوريد والتركيب مع نهو العمل كاملاً طبقاً للمواصفات الفنية وأصول الصناعة وتعليمات جهاز الإشراف مما جميعه. الكمية كتابة ( ) الفئة كتابة ( )						
١٦-١٠	بالمتر توريد وتركيب خلاط من عينة معتمدة من محبسين قطر كل منهما ١٢ مم على أحدهما علامة ساخن والأخر بارد وذراع قطر نصف بوصة مع اعتماد العينة قبل التوريد والتركيب مع نهو العمل كاملاً طبقاً للمواصفات الفنية وأصول الصناعة وتعليمات جهاز الإشراف مما جميعه. الكمية كتابة ( ) الفئة كتابة ( )	عدد					
	ثانياً : أعمال التغذية						
١٦-١١	بالمتر الطولي توريد وتركيب وتجربة مواسير حديد مجلفن لزوم التغذية بالمياه والبند يشمل جميع القطع من الكيعان والمشتركات وجميع القطع اللازمة لتوصيل المواسير على الأنواع الأخرى من المواسير والدهان للمواسير الغير مدفونة أو العزل للمواسير المدفونة مع نهو العمل كاملاً طبقاً للمواصفات الفنية وأصول الصناعة وتعليمات جهاز الإشراف مما جميعه. أ – مواسير قطر ٠.٥ بوصة الكمية كتابة ( ) الفئة كتابة ( ) ب – مواسير قطر ٠.٧٥ بوصة الكمية كتابة ( ) الفئة كتابة ( ) ج – مواسير قطر ١ بوصة الكمية كتابة ( ) الفئة كتابة ( ) د – مواسير قطر ١.٥ بوصة الكمية كتابة ( ) الفئة كتابة ( ) هـ – مواسير قطر ٢ بوصة الكمية كتابة ( ) الفئة كتابة ( )	م.ط					

اعداد المقايسة

١-

٢-

الإدارة المركزية لمنطقة الشرقية
الأزهر
الإدارة الهندسية

مقايسة إحلال وانشاء معهد / ..... مركز ..... محافظة .....

١٦-١٢	بالمتر الطولي توريد وتركيب وتجربة مواسير تغذية بالمياه من البلاستيك U.P.V.C والتي لا تتفاعل مع الأحماض والقلويات والتي تتحمل ضغوط تشغيل عادية لا تقل عن ١٠ جوى وتكون المواسير وملحقاتها مطابقة للمواصفات القياسية العالمية ويتم تركيب المواسير مع بعضها باستخدام اللزق ثم كبس الأطراف والبند يشمل جميع القطع المخصوصة من الكيعان والمشتركات وجميع القطع اللازمة لتوصيل المواسير على الأنواع الأخرى من المواسير مع نهو العمل كاملاً طبقاً للمواصفات الفنية وأصول الصناعة وتعليمات جهاز الإشراف مما جميعه. أ – مواسير قطر ٠.٥ بوصة الكمية كتابة (———) الفئة كتابة ( ) ب – مواسير قطر ٠.٧٥ بوصة الكمية كتابة (———) الفئة كتابة ( ) ج – مواسير قطر ١ بوصة الكمية كتابة (———) الفئة كتابة ( ) د – مواسير قطر ١.٥ بوصة الكمية كتابة (———) الفئة كتابة ( ) هـ – مواسير قطر ٢ بوصة الكمية كتابة (———) الفئة كتابة ( )	م.ط					
١٦-١٣	بالمتر الطولي توريد وتركيب وتجربة مواسير تغذية بالمياه مصنعة من مادة البولي بروبلين والتي لا تتفاعل مع الأحماض والقلويات لاستخدامها لأغراض مياه الشرب والتي تتحمل ضغوط تشغيل عادية لا تقل عن ١٠ جوى وتكون المواسير وملحقاتها مطابقة للمواصفات القياسية العالمية ويتم تركيب المواسير مع بعضها باستخدام الكبس الحرارى بتسخين الأطراف ثم المنضط والبند يشمل جميع القطع المخصوصة من الكيعان والمشتركات وجميع القطع اللازمة لتوصيل المواسير على الأنواع الأخرى من المواسير مع نهو العمل كاملاً طبقاً للمواصفات الفنية وأصول الصناعة وتعليمات جهاز الإشراف مما جميعه. أ – مواسير قطر ٠.٥ بوصة	م.ط					

اعداد المقايسة
١-
٢-

مدير الادارة

مقايسة إحلال وانشاء معهد / مورود ومياه ومعمل ابرعجه ٥ وواع ب مركز ابو حماد محافظة .....

	الكمية كتابة ( )							
	الفئة كتابة ( )							
	ب – مواسير قطر ٠.٧٥ بوصة							
	الكمية كتابة ( )							
	الفئة كتابة ( )							
--	ج – مواسير قطر ١ بوصة	--	٦٠	-	-			
	الكمية كتابة (ستون لاعي)							
	الفئة كتابة ( )							
	د – مواسير قطر ١.٥ بوصة							
	الكمية كتابة ( )							
	الفئة كتابة ( )							
	هـ – مواسير قطر ٢ بوصة		٤١					
	الكمية كتابة (اربعون لاعي)							
	الفئة كتابة ( )							
١٤-١٦	بالعدد توريد وتركيب محبس كرة (Ball valve) بقلب من الصلب الغير قابل للصدأ ويد طولية للفتح والقفل كامل بجميع مشتملاته والبند محمل عليه توريد وتركيب لاكور لسهوله فك المحبس أثناء إجراء الصيانة مع اعتماد العينة قبل التوريد والتركيب والبند محمل عليه عمل غرفة مباني بأبعاد لا تقل عن ٣٠ × ٣٠ سم من الداخل ولها غطاء مغطي من الصاج وذلك في حالة وضع المحابس أسفل الأرضية مع تهو العمل كاملاً طبقاً للمواصفات الفنية وأصول الصناعة وتعليمات جهاز الإشراف مما جميعه.	عدد						
	أ – محبس قطر ٠.٥ بوصة							
	الكمية كتابة ( )							
-	الفئة كتابة ( )	-	-	-	-	--	-	
	ب – محبس قطر ٠.٧٥ بوصة							
	الكمية كتابة ( )							
	الفئة كتابة ( )							
	ج – محبس قطر ١ بوصة							
	الكمية كتابة ( )							
	الفئة كتابة ( )							
	د – محبس قطر ١.٥ بوصة							
	الكمية كتابة ( )							

اعداد المقايسة

١-
٢-

الإدارة المركزية لمنطقة الشرقية
الأزهر
الإدارة الهندسية

مقايسة إحلال وانشاء معهد / ..... مركز ..... محافظة .....

	الفئة كتابة ( )							
	هـ - مجبس قطر ٢ بوصة.							
	الكمية كتابة (————)							
	الفئة كتابة ( )							
١٥-١٦	بالعدد توريد وتركيب حنفية محبس كرة (Ball valve) قطر نصف بوصة بقلب من الصلب الغير قابل للصدأ ويد طولية للفتح والقفل كامل بجميع مشتملاتها مع اعتماد العينة قبل التوريد والتركيب مع نهو العمل كاملاً طبقاً للمواصفات الفنية وأصول الصناعة وتعليمات جهاز الإشراف مما جميعه.	عدد						
	الكمية كتابة (————)							
	الفئة كتابة ( )							
١٦-١٦	بالمقطوعية توريد وعمل غرفة جافة لعداد المياه والمحابس مقاسها الداخلي النظيف بعد البياض ٦٠ × ٩٠ سم وبالعمق المطلوب بحيث لا يزيد عن ١.٠٠ متر وتكون الحوائط من الطوب الأسمنتي المصمت بسمك ٢٥ سم ويتم البناء بمونة أسمنتية بنسبة ٣٠٠ كجم أسمنت للمتر المكعب من الرمل وتبنى الغرفة فوق فرشة من الخرسانة العادية أبعادها ١.٦٠ × ١.٩٠ م وبسمك ٢٥ سم وتعمل الخرسانة من خليط مكون بنسبة ٠.٨٠ م٣ زلط و ٠.٤٠ م٣ رمل و ٣٠٠ كجم أسمنت بورتلاندى عادى وبياض الحوائط والأرضية بمونة الأسمنت والرمل بنسبة ٣٠٠ كجم أسمنت للمتر المكعب من الرمل بسمك ٢ سم مع خدمة السطح النهائي ولف الزوايا والأركان وتغطى الغرفة بغطاء من الصاج البقلاوة بسمك ٨ مم مجمع على زوايا حديد ويركب بواسطة مفصلات مثبتة على حلق من الزوايا الحديد ويزود الغطاء بيد لرفعة مع الدهان وجهان من الداخل والخارج بهوية مانعة للصدأ (برايمر) أحدهما قبل التركيب وكذلك وجهان بهوية اللاكية باللون المطلوب ويتم توريد وتركيب رزة وقفل لإحكام الغلق على أن يكون سطح الغرفة العلوي أعلى من منسوب الأرضية المحيطة بها بحوالي ٢٠ سم مع نهو العمل كاملاً طبقاً للمواصفات الفنية وأصول الصناعة وتعليمات جهاز الإشراف مما جميعه.	مقطوعية		١				
	الكمية كتابة (واحد للاعب)							
	الفئة كتابة ( )							
١٧-١٦	• بالعدد توريد وتركيب واختبار خزان مياه الشرب من البولى ايثيلين (سعة الواحد ٣م٣) وعلى ان يكون مطابقاً للمواصفات العالمية المعتمدة على أن يكون مزوداً بفتحات الملء والسحب والفائض والغسيل وله فتحه تفتيش بغطاء محكم أعلى الخزان ومزود بقواعد التثبيت ومحمل على البند توريد وتركيب :	عدد						

إعداد المقايسة
١-
٢-

(٥٦)

مدير الادارة

مقايسة إحلال وانشاء معهد / معهود دوره مياه وصلى لوعجوه ... مركز / ابوحماد ... محافظة .....

	• توريد وتركيب حوامل الخزان من الكمرات الحديد الرئيسية والثانوية قطاع I بارتفاع ٢٠ سم تثبت على رقابي الأعمدة بالسطح والأرضية من الصاج البقلاوة سمك ٥ مم • توريد وتركيب مواسير الصاعد والنازل والفائض والغسيل ومواسير التهوية تنتهي بكوع مقلوب مركب عليه مصفاة من الشبك المجلفن وجميع المواسير قطر ١ بوصة ماعدا النازل قطر ٢ بوصة • توريد وتركيب العوامة الميكانيكية على خط التغذية وبنفس القطر • توريد وتركيب فرعة خاصة بغسيل الخزان بقطر ١ بوصة بمحبس تركب على العمود الصاعد المغذى للخزان ويركب على هذه الفرعة حنفية براكور لتركيب خرطوم بطول كافي لغسيل جميع أجزاء الخزان والفتة محمل عليها الخرطوم ولوازمه • توريد وتركيب جميع المحابس والمصافي الخاصة بالخزان طبقاً للمواصفات وأصول الصناعة وتعليمات جهاز الإشراف • دهان حوامل الخزان والأرضية والمواسير بالبرايمر ووجه لاكية باللون المطلوب طبقاً لأصول الصناعة كاملاً مما جميعه طبقاً للمواصفات وأصول الصناعة والكود المصرى وتعليمات جهاز الإشراف الكمية كتابة (واحد لاعبه) الفئة كتابة ( )		١				
١٦-١٨	بالعدد توريد وتركيب واختبار موتور كهربائي لتغذية خزانات مياه الشرب قوة ١,٥ حصان ٢٢٠ فولت (كالبيدا – ساير – نورا) أو ما يماثلهما حسب تعليمات جهاز الإشراف) قطر السحب / قطر الطرد بالبوصة (١ / ١) شامل القاعدة والتقفيصة الحديد وباب بقل لحفظه وكذلك التوصيلات الكهربائية للموتور بأسلاك ٢ × ٣ مم٢ داخل مواسير والعزامة الكهربائية ومفتاح التشغيل بيلتيتو ٦ أمبير مع نهو العمل كاملاً طبقاً للمواصفات وأصول الصناعة وتعليمات جهاز الإشراف مما جميعه. الكمية كتابة (واحد لاعبه) الفئة كتابة ( )	عدد	١				
١٦-١٩	بالمقطوعية توريد وتركيب برج معدني بارتفاع ٤ متر لزوم حمل الخزانات العلوية مكون من أعمدة وكمرات وزوايا وخوص طبقاً للقطاعات والشبكات الموضحة بالرسومات شامل السلم والدرابزين والمشاية والأرضية الخشبية سويد سمك ١,٥ بوصة أسفل الخزان مع الدهان للأجزاء الحديدية وجهان بيوية مانعة للصدأ (برايمر) أحدهما قبل التركيب وكذلك [illegible]						

الإدارة المركزية لمنطقة الشرقية
مدير الإدارة
الأزهر
الإدارة الهندسية

اعداد المقايسة

١-
٢-

مقايسة إحلال وانشاء معهد / ..... مركز ..... محافظة .....

	اللاكية باللون المطلوب والبند محمل عليه أعمال الحفر والردم والخرسانات العادية والمسلحة للأساسات مع نهو العمل كاملاً طبقاً للمواصفات الفنية وأصول الصناعة وتعليمات جهاز الإشراف مما جميعه. الكمية كتابة ( ) الفئة كتابة ( )						
٢٠-١٦	بالمقطوعية توريد وانشاء ميضة مصلى والبند يشمل عمل جلسة بارتفاع ٢٥ سم وبعرض لا يقل عن ٣٠ سم مكسوة بالجرانيت (نصف لامع) من أعلى سمك ٤ سم لوقوف المتوضئ عليها (مع عمل فرملة عليها) مع عمل مجرى لصرف المياه يتم تكسيتها من القاع والجوانب من السيراميك أو الموزايكو مع عمل الميول اللازمة ويوضع في نهايته سيفون أرضية من البلاستيك P.V.C قطر ٤ بوصة من الداخل من النوع الفمي الطويل الذى لا يقل مقدار العازل المائي فيه عن ٧٥ مم أرضية ومحمل على البند توريد وتركيب عدد ٧ حنفيات خلف طويل نيكل ٠.٥ بوصة على أن تكون المسافة الأفقية بين الحنفية والأخرى لا تقل عن ٤٥ سم ولا تزيد عن ٧٥ سم وتوضع الحنفيات في خط أفقي واحد (ميزان) وجميع مواسير التغذية للحنفيات من البروبلين قطر ٠.٧٥ بوصة مع عمل محبس مجمع للحنفيات ١ بوصة في بداية الخط وجميع مواسير الصرف بلاستيك U.P.V.C قطر ١.٥ بوصة والبند محمل عليه عمل مرآية للحنفيات من بلاط سيراميك ملون للحوائط درز أول (كيلوباترا – الجوهرة – أو ما يماثلها) بسمك لا يقل عن ٨ سم باللون المطلوب والمقاس المطلوب بارتفاع ١.٥ متر مقاساً من موضع الأقدام مع عمل جميع ما يلزم للصرف والتغذية مع اعتماد جميع العينات قبل التوريد والتركيب مع نهو العمل كاملاً طبقاً للمواصفات الفنية وأصول الصناعة وتعليمات جهاز الإشراف مما جميعه. الكمية كتابة (واحد للاعي) الفئة كتابة ( )	مقط	١				
٢١-١٦	بالمقطوعية إنشاء وتوريد وتركيب خزان مياه أرضي من الخرسانة المسلحة قاعه وجوانبه وسقفه طبقاً للرسومات مع مراعاة الرسومات التفصيلية للتسليح وأسماك الخرسانة ومواضع الخروم والفتحات والتي ستثبت في الخرسانة أثناء صبها في الموقع بالقطر اللازم ويجب أن تكون الخرسانة مكونة من ٠.٨ م٣ زلط ، ٠.٤ م٣ ، ٤٠٠ كجم أسمنت مقاوم للكبريتات ويتم تكسية الخزان من الداخل (قاع وجوانب) بالقيشاني أو السيراميك درز أول بمونة الأسمنت والرمل بنسبة ٤٥٠ كجم / م٣ رمل مع إضافة محلول السيكا أو السائل المعدني بالنسب الأصولية وحسب المادة المعتمدة لمنع الرشح تماماً ويجب	مقط					

احداد المقايسة
١-
٢-

٥٨

مدير الادارة

مقايسة إحلال وانشاء معهد / معهد دورة مياه ومحطة ابرجوه بنواحي مركز ابو حماد ..... محافظة .....

ملئ الخزان وتجربته بعد التكسية وإذا ظهر أي تشع به فيجب معالجته فوراً ويبيض من الخارج بياض حسب المواصفات العامة لأصول المباني ويشمل العمل على ما يأتي :

- توريد وتركيب المواسير الخارجية الخاصة بتغذية الخزان والوصلات بينها حسب الرسومات والعوامة الميكانيكية الكهربائية.
- توريد وتركيب ماسورة الفائض والغسيل بالطول اللازم بالأقطار المحددة بالرسومات على أن يعمل محبس سكينة على ماسورة الغسيل عند خروجها من قاع الخزان .
- خطاء مقاس ١ × ١ م حسب الرسم التفصيلي أو بالمقاس الموجود بالرسومات من العساج البقلاوة سمك ٦ مم محكم القفل.
- عمل مواسير التهوية الموضحة بالرسم من الصلب المجلفن تنتهي من أعلى بكوع مقلوب ويركب عليه مصفاه من الشبك المجلفن .
- توريد وتركيب فرعة خاصة بمحبس قطر ١ بوصة على الماسورة الداخلية لتغذية الخزان وذلك ليركب عليها حلقة بلاكور لتركيب خرطوم بالطول الكافي لغسيل الخزان والفتة محمل عليها الخرطوم بلوازمه ودرج السلم المعزول الغير قابل للصدأ لإمكانية النزول داخل الخزان للغسيل أو الصيانة وفئة البند تشمل جميع التوصيلات الخاصة بالتغذية والصرف للخزان من الطلمبات وحتى بداية الخط الرئيسي لشبكة التغذية وتوصيلات صرف الخزان والطلمبة الغاطسة لرفع مياه غسيل الخزان إلى أقرب مطبق وتوصيلات الفائض والغسيل إلى غرفة الترسيب والبند يشمل أعمال الحفر والإحلال والردم والمزاز [illegible] ويفذ البند تاماً وكاملاً حسب أصول الصناعة والتركيب وطبقاً للمواصفات العامة لأعمال المباني .

أ – سعة ٢٥ م٣

الإدارة المركزية لمنطقة الشرقية
الأزهر
الإدارة الهندسية

اعداد المقايسة

١-
٢-

مقايسة إحلال وانشاء معهد / ..... مركز ..... محافظة .....

	الكمية كتابة ( )						
	الفئة كتابة ( )						
	ب – سعة ٥٠ م٣						
	الكمية كتابة ( )						
	الفئة كتابة ( )						
	ج – سعة ١٠٠ م٣						
	الكمية كتابة ( )						
	الفئة كتابة ( )						
	د – سعة ١٥٠ م٣						
	الكمية كتابة ( )						
	الفئة كتابة ( )						
	ثالثاً : أعمال الصرف						
١٦-٢٢	بالعدد توريد وتركيب سيفون أرضية للمعامل ودورات المياه وغرفة الزائرة الصحية من البلاستيك P.V.C المقاوم للأحماض قطر ٤ بوصة من الداخل من النوع النسي الطويل الذى لا يقل مقدار العازل المائي فيه عن ٧٥ مم وله فتحة للتهوية والفئة تشمل توريد وتركيب طاقية من مواسير P.V.C قطر ٤ بوصة حتى منسوب البلاط وكذلك غطاء من الإستانلستيل غير قابل للصدأ ومحمل على البلد مواسير الصرف من البلاستيك UPVC قطر ٢ بوصة من سيفون الأرضية و حتى الجاليتراب أو غرفة التفتيش والتحبيش والتشطيب واللحامات اللازمة مع اعتماد العينة قبل التوريد والتركيب مع تهو العمل كاملاً طبقاً للمواصفات الفنية وأصول الصناعة وتعليمات جهاز الإشراف مما جميعه.	عدد	٢٠				
	الكمية كتابة (عشرون لاعية)						
	الفئة كتابة ( )						
١٦-٢٣	بالعدد "توريد وتركيب جرجورى مسلّوب من البلاستيك P.V.C " قطر ٤ بوصة لزوم تصريف مياه المطر ويوضع على فوهة الجرجورى شبكة من البلاستيك مع اعتماد العينة قبل التوريد والتركيب مع تهو العمل كاملاً طبقاً للمواصفات الفنية وأصول الصناعة وتعليمات جهاز الإشراف مما جميعه.	عدد	١				
	الكمية كتابة (واحد لاعية)						
	الفئة كتابة ( )						
١٦-٢٤	بالمتر الطولي توريد وتركيب مواسير UPVC سمك ٤ مم للصرف والتهوية وتركب على الحوائط للصرف الخارجي أو الأرضيات لصرف المعامل وغرفة الزائرة الصحية والفئة تشمل جميع قطع الاتصال من مشتركات وأكواع ووصلات	م.ط					

اعداد المقايسة

١-
٢-

مدير الادارة

مقايسة إحلال وانشاء معهد / معهد دوه مياه وصل الإخوة واح سه مركز ايطاي محافظة .....

	وألفزة وهوايات بالأسطح وكذلك البارات الأفقية وكوع جزمة في نهاية الماسورة الحرة من أسفل مع اعتماد العينة قبل التوريد والتركيب مع نهو العمل كاملاً طبقاً للمواصفات الفنية وأصول الصناعة وتعليمات جهاز الإشراف مما جميعه. أ – مواسير قطر ١.٥ بوصة الكمية كتابة (————) الفئة كتابة ( ) ب – مواسير قطر ٢ بوصة الكمية كتابة (————) الفئة كتابة ( ) ج – مواسير قطر ٣ بوصة الكمية كتابة (عشره لاعي) الفئة كتابة ( ) د – مواسير قطر ٤ بوصة الكمية كتابة (عشرون لاعي) الفئة كتابة ( )		١٠ ٢١					
١٦-٢٥	بالمعد توريد وتركيب جاليتراب من البلاستيك P.V.C مقاس ٤٠×٤٠ الشريف ويكون جسم الجاليتراب متجانس خالياً من التفاعات الهوائية والشروخ ويراعى ألا تقل تخانة الجسم عن ١٠ مم ولا يقل مقدار العزل المائي به عن ٧٥ مم ويكون قطر مخرجه ١٠٠ مم وقطر فتحته العليا ١٥٠ مم وتغطى بغطاء مسامير ويوضع الجاليتراب على فرشة من الخرسانة العادية بسمك ٢٠ سم وبأبعاد ٦٠ × ٦٠ سم ومحمل على البند مواسير الصرف من البلاستيك UPVC قطر ٤ بوصة من الجاليتراب وحتى غرفة التفتيش مع اعتماد العينة قبل التوريد والتركيب مع نهو العمل كاملاً طبقاً للمواصفات الفنية وأصول الصناعة وتعليمات جهاز الإشراف مما جميعه. الكمية كتابة (سبعه لاعي) الفئة كتابة ( )	عدد	٧					
١٦-٢٦	بالمتر الطولي توريد وتركيب مواسير صرف P.V.C لزوم الصرف الصحي بين غرف التفتيش والسحر محمل عليه الحفر وإعادة الردم حتى المنسوب المطلوب وتوريد وعمل فرشة من الخرسانة العادية بسمك ٠.١٥ م وبعرض ٠.٧٥ م والتغطية برمال صفراء موردة حول الماسورة بعرض ثلاث أمثال القطر وبارتفاع أعلى من الراسم العلوي للماسورة بمقدار ٠.١٠ م مع استكمال الردم بأتربة نظيفة من ناتج الحفر وعمل كل ما يلزم لضبط المنسوب وعمل الشدايش والتطليب والتحبيش لزوم توصيل المواسير باستخدام اللحم							

الإدارة المركزية لمنطقة الشرقية
الأزهر
الإدارة الهندسية

اعداد المقايسة
-١
-٢

مقايسة إحلال وانشاء معهد / ..... مركز ..... محافظة .....

	قبل تمام أعمال الردم مع اعتماد العينة قبل التوريد والتركيب مع ذهو العمل كاملاً طبقاً للمواصفات الفنية وأصول الصناعة وتعليمات جهاز الإشراف معا جميعه. أ – مواسير قطر ٤ بوصة الكمية كتابة ( ) الفئة كتابة ( ) أ – مواسير قطر ٦ بوصة الكمية كتابة (عشرون لاعيل) الفئة كتابة ( ) ب – مواسير قطر ٨ بوصة الكمية كتابة ( ) الفئة كتابة ( )	--					
٢٧-١٦	بالمقطوعية توريد وعمل غرفة تفتيش مقاسها الداخلي النظيف بعد البياض ٦٠ × ٩٠ سم بعمق حتى ١.٥٠ متر وتكون الحوائط من الطوب الأسمنتي المصمت بسمك ٢٥ سم ويتم البناء بمونة أسمنتية بنسبة ٣٠٠ كجم أسمنت للمتر المكعب من الرمل وتبنى الغرفة فوق فرشة من الخرسانة العادية أبعادها ١.٢٠ × ١.٥٠ م وبسمك ٢٠ سم وتعمل الخرسانة من خليط مكون بنسبة ٠.٨٠ م٣ زلط و ٠.٤٠ م٣ رمل و ٣٠٠ كجم أسمنت بورتلاندي عادي وبياض الحوائط والأرضية بمونة الأسمنت والرمل بنسبة ٣٥٠ كجم أسمنت للمتر المكعب من الرمل مع إضافة مادة السيكا للمونة بنسب مناسبة مع تخليق المجاري اللازمة وتغطى الغرفة بغطاء مربع من الزهر المزدوج مقاس ٦٢ × ٦٢ سم لا يقل وزنه عن ١٢٥ كجم يدهن من الداخل والخارج بمادة القطرامين السوداء أو ما يماثلها مع ذهو العمل كاملاً طبقاً للمواصفات الفنية وأصول الصناعة وتعليمات جهاز الإشراف معا جميعه. الكمية كتابة ( ) الفئة كتابة ( )	مقطوعية	--					
٢٨-١٦	بالمقطوعية توريد وعمل غرفة تفتيش بنفس مواصفات البند السابق ولكن يستبدل الغطاء الزهر بغطاء من مادة GBR من أجود الأنواع أو من الخرسانة المسلحة بأبعاد ٠.٧٠ × ١.٠٠ بسمك ٦ سم ويتكون الغطاء من زوايا ٦ × ٦ × ٠.٥ سم وتسليح ١٠ Ø 12 / م في الاتجاهين يتم لحامها بالزوايا مع عمل عدد ٢ مقبض لرفع الغطاء عبارة عن حلقة حديد ١٠ مم	مقطوعية					

اعداد المقايسة
١-
٢-

مدير الادارة

٦٢

مقايسة إحلال وانشاء معهد / سور وحمره مياه ومعمل ايوعجوه مواع مركز ايطاو محافظة .....

	حرة الحركة بقطر ١٠ سم يتم لحامها بحديد التسليح للغطاء ويركب الغطاء على حلق من زوايا ٦×٦×٠.٥ سم بأبعاد ٠.٧٢ × ١.٠٢ متر مع نهو العمل كاملاً طبقاً للمواصفات الفنية وأصول الصناعة وتعليمات جهاز الإشراف مما جميعه. الكمية كتابة ( ) الفئة كتابة ( )						
١٦-٢٩	بالمقطوعية توريد وعمل غرفة تفتيش مقاسها الداخلي التنظيف بعد البياض ٦٠ × ٦٠ سم بعمق حتى ١.٥٠ متر وتكون الحوائط من الطوب الأسمنتي المصمت بسمك ٢٥ سم ويتم البناء بمونة أسمنتية بنسبة ٣٠٠ كجم أسمنت للمتر المكعب من الرمل وتبنى الغرفة فوق فرشة من الخرسانة العادية أبعادها ١.٢٠ × ١.٢٠ م وبسمك ٢٠ سم وتعمل الخرسانة من خليط مكون بنسبة ٠.٨٠ م٣ زلط و ٠.٤٠ م٣ رمل و ٣٠٠ كجم أسمنت بورتلاندى عادى وبياض الحوائط والأرضية بمونة الأسمنت والرمل بنسبة ٣٥٠ كجم أسمنت للمتر المكعب من الرمل مع إضافة مادة السيكا للمونة بنسب مناسبة مع تغليق المجاري اللازمة تغطى بغطاء مربع من الزهر المزدوج مقاس ٦٢ × ٦٢ سم لا يقل وزنه عن ١٢٥ كجم يدهن من الداخل والخارج بمادة القطرانيا السوداء أو ما يماثلها مع نهو العمل كاملاً طبقاً للمواصفات الفنية وأصول الصناعة وتعليمات جهاز الإشراف مما جميعه. الكمية كتابة ( ) الفئة كتابة ( )	مقط					
١٦-٣٠	بالمقطوعية توريد وعمل غرفة تفتيش بنفس مواصفات البند السابق ولكن يستبدل الغطاء الزهر بغطاء GBR من أجود الأنواع او من الخرسانة المسلحة بأبعاد ٠.٧٠ × ٠.٧٠ بسمك ٦ سم ويتكون الغطاء من زوايا ٦ × ٦ × ٠.٥ سم وتسليح ١٠ Ø 12 / م في الاتجاهين يتم لحامها بالزوايا مع عمل عدد ٢ مقبض لرفع الغطاء عبارة عن حلقة حديد ١٠ مم حرة الحركة بقطر ١٠ سم يتم لحامها بحديد التسليح للغطاء ويركب الغطاء على حلق من زوايا ٦ × ٦ × ٠.٥ سم بأبعاد ٠.٧٢ × ٠.٧٢ متر مع نهو العمل كاملاً طبقاً للمواصفات الفنية وأصول الصناعة وتعليمات جهاز الإشراف مما جميعه. الكمية كتابة (ستة لاعين) الفئة كتابة ( )	مقط				٦	
	إجمالي الأعمال الصحية						

الإدارة المركزية للمنطقة الشرقية
الأزهر
الإدارة الهندسية

٦٣

اعداد المقايسة

-١
-٢

مقايسة إحلال وانشاء معهد / ..... مركز ..... محافظة .....

	سابع عشر : أعمال متطلبات ذوي الإحتياجات الخاصة						
١-١٧	بالمتر المسطح توريد وعمل منحدر بعرض لا يقل عن ١.٢ م بين مستويات مختلفة بحيث يكون ميول المنحدر يتراوح ميوله بين (٢.٥-١٠) %بمتوسط (٦.٢٥%) مع وضع إستراحة بطول ١٢٠سم كل ٨م في حالة زيادة المنحدر عن ١٠م طول وبعرض لا يقل عن ١٥٠سم ويتم ردم الراسب برمال نظيفة ترش بالماء وذلك جيد تعلوها خرسانة عادية بسمك لا يقل عن ١٠سم على ان تكون أرضية المنحدر تكون صلبة بخشونة مناسبة (جرانيت محروق)من عينة معتمدة والبلد محمل عليه عمل مساند جانبية بارتفاع ما بين ٨٥ سم و٩٥ سم وعمل علامات تحذيرية خشنة ملونة في بداية ونهاية المنحدر مع نهو العمل كاملاً طبقاً للمواصفات الفنية وأصول الصناعة وتعليمات جهاز الإشراف مما جميعه. الكمية كتابة (خمسة لاعبي) الفئة كتابة ( )	م٢	٥				
٢-١٧	بالمتر المسطح توريد وتركيب ودهان باب لزوم الفصول والحجرات من الخشب الموسكى نمرة ١ جاف خالي من العقد بالشكل كما بالرسومات والحشو كونتر ١٦ مم والحلق ٢ × ٦ بوصة والقوائم والرأس العليا والرؤوس المتوسطة ٢ × ٤ بوصة والرأس السفلى ٢ × ٧ بوصة بكالون بيل شامل بر خشب موسكى محلى قطاع ٣ × ٠.٧٥ بوصة وربع عمود خشب موسكى قطاع ٠.٧٥ × ٠.٧٥ بوصة ويشمل أيضاً جميع الخردوات والإكسسوارات مثل الأكر والكرالين والشناكل والترابيس والمقابض والمفصلات وسنادات ذوي الإحتياجات الخاصة من الإستنلس ستيل ٣٠٤ والمقبض عبارة عن ماسورة قطر ١.٥ بوصة حرف L اجنول ٤٠ وتركب بارتفاع مناسب لمستخدمي الكرسي المتحرك ما بين (٤٥ -٥٠ سم) وغيرها من عينات معتمدة على أن تكون جميع الخردوات من عينة معتمدة على أن تكون المفصلات من النوع الثقيل بطول لا يقل عن ١٩ سم بعدد لا يقل عن ثلاثة للضلفة الواحدة ويتم الدهان ببوية السلاكون وجهان أحدهما قبل التركيب ثم الدهان وجه ببوية اللاكية مع استخدام المعجون والصنفرة والتشطيب بوجهين لاكية بدون تخفيف للحصول على وجه أملس ناعم باللون المطلوب ويتم التجميع بطريقة النقر واللسان والمسامير الخشبية والغراء والحلوق تعشيق ذيل بهامة ويتم عزل الوجه المقابل للحائط من الحلق بالبيتومين على البارد ويثبت الحلق بواسطة كانات حديد قطاعها ١.٥ × ١/٨ بوصة بطول لا يقل عن ١٥ سم مشقوقة من الطرف بعدد ثلاثة كانات في كل جانب ويحبش عليها بمونة الأسمنت والرمل بنسبة ١ : ١ ولا يستخدم الجبس مطلقاً مع نهو العمل كاملاً طبقاً للمواصفات الفنية وأصول الصناعة وتعليمات جهاز الإشراف مما						

اعداد المقايسة
١-
٢-

مدير الادارة

مقايسة إحلال وانشاء معهد / سور ودوره مياه ومحطة الرفع بالمعهد مركز ابو حماد محافظة .....

	جميعه. الكمية كتابة ( ) الفئة كتابة ( )	.	—				
٣-١٧	بالستر المسطح توريد وتركيب ودهان باب لزوم دورات المياه من الخشب الموسكى نمرة ١ جاف خالي من العقد بالشكل كما بالرسومات والحشو كونتر ١٦ مم والحلق ٢ × ٦ بوصة والقوائم والرأس العليا والرؤوس المتوسطة ٢ × ٤ بوصة والرأس السفلى ٢ × ٧ بوصة بكالون بين شامل بر خشب موسكى محلى قطاع ٣ × ٠.٧٥ بوصة وربع عمود خشب موسكى قطاع ٠.٧٥ × ٠.٧٥ بوصة ويشمل أيضاً جميع الخردوات والإكسسوارات مثل الأكر والكوالين والشداكل والترابيس والمقابض والمفصلات وسندادات ذوي الاحتياجات الخاصة من الإستنلس ستيل ٣٠٤ والمقبض عبارة عن ماسورة قطر ١.٥ بوصة حرف L الجدول ٤٠ وتركب بارتفاع مناسب لمستخدمي الكرسي المتحرك ما بين (٤٥ -٥٠ سم) بحيث يكون الباب مرتفع عن الأرض ٢٠سم وغيرها من عينات معتمدة على أن تكون جميع الخردوات من عينة معتمدة على أن تكون المفصلات من النوع الثقيل بطول لا يقل عن ٩٦ سم بعدد لا يقل عن ثلاثة للضلفة الواحدة ويتم الدهان ببوية السلاكون وجهان أحدهما قبل التركيب ثم الدهان وجه ببوية اللاكية مع استخدام السعدين والصنفرة والتشطيب بوجهين لاكية بدون تخفيف للحصول على وجه أملس ناعم باللون المطلوب ويتم التجميع بطريقة النقر واللسان والمسامير الخشبية والغراء والحلوق تعشيق ذيل يمامة ويتم عزل الوجه المقابل للحائط من الحلق بالبيتومين على البارد ويثبت الحلق بواسطة كانات حديد قطاعها ١.٥ × ١/٨ بوصة بطول لا يقل عن ١٥ سم مثقوبة من الطرف بعدد ثلاثة كانات في كل جانب ويحشى عليها بمونة الأسمنت والرمل بنسبة ١ : ١ ولا يستخدم الجبس مطلقاً مع نهو العمل كاملاً طبقاً للمواصفات الفنية وأصول الصناعة وتعليمات جهاز الإشراف مما جميعه. الكمية كتابة ( ) الفئة كتابة ( )	—					

اعداد المقايسة

١-
٢-

الإدارة المركزية للشئون الهندسية
الأزهر
الإدارة الهندسية

مقايسه احلال وانشاء معهد / مركز : محافظه :.

١٧-٤	بالمتر المسطح توريد وتركيب مظله من الأعمال المعدنية والصاج ومكوناتها كالاتى : أ- توريد وتركيب صاج إنتاج أيكون أو مايماثلها سمك الصاج ٠,٥ مم من طبقة واحدة مدهون اليكتروستاتيك مع التثبيت الجيد بواسطة المسامير والبرشام وعمل الميول اللازمة محمل عليه عمل مجرى افقي في نهاية الميل ينتهي بماسورة بلاستيك رأسيه قطر ٣بوصه وذلك لتصريف مياه الامطار على أن يتم تنفيذه طبقا للمواصفات المطلوبة . ب - توريد وتركيب قوائم من المواسير الحديد قطر ٤بوصة سمك ٤مم بارتفاع لايقل عن ثلاثة أمتار من منسوب تشطيب الأرضية أسفل المظلة (سطح البلاط) على أن تثبت الأعمدة في قواعد خرسانية مسلحة قطاع ٨٠*٨٠سم بارتفاع ٨٠سم وعاديه اسفل المسلحة ١٠٠*١٠٠ سم بسمك ١٥سم مع عمل ربط بين العادية بالمسلحة بزرع عدد ٤ اشاير قطر ١٢مم بكل قاعدة عادية على أن يكون تسليح القواعد المسلحة تقفيصه حديديه مغلقه ٦&١٢في الاتجاهين والخرسانة العادية مكونة من٤.م٣ رمل + ٨. م٣زلط+ ٢٥٠كجم اسمنت بورتلاندي والخرسانة المسلحة تتكون من ٤.م٣ رمل+ ٨. م٣زلط + ٣٥٠كجم اسمنت بورتلاندي والفئة تشمل الحفر بأي نوع من أنواع التربة للوصول إلى المنسوب المطلوب مع تكسير الخرسانة أن وجدت مع تثبيت المواسير بالقواعد المسلحة بيلتات حديديه ٢٠*٢٠سم بسمك ١٢مم (اثنان بالته) على ان يتم تثبيت البالته السفليه بالقاعده الخرسانيه المسلحه عن طريق ماسوره حديد من نفس مواصفات القائم الحديدى وتركب البالتات ببعضها بواسطه اربع مسامير قلاووظ قطر ١٤ مم مع عمل العزل اللازم للقواعد المسلحه مع نقل المخلفات إلي المقالب العمومية على أن يتم وضع القوائم أسفل الصاج بحيث لاتزيد المسافة بين القائم والأخر عن ثلاثة أمتار في الاتجاهين من محور الماسورة على أن يتم عمل شيكالات باول باكيه وأخر باكيه باستخدام زوايا حديديه ٥٠*٥٠*٥ مم ج – توريد وتركيب علب حديديه قطاع ٨*٤مم وسمك ٢مم توضع أعلى الاعمده تثبت باللحام بالاعمده بعد قفل العمود من أعلى بالصاج سمك ٥مم وذلك للربط بين الاعمده وبعضها في الاتجاه الطولي . د- توريد وتركيب علب حديديه قطاع ٤*٤مم وسمك ١,٥مم توضع أعلى العلب الطولية وتثبت فيها بطريقه اللحام على أن توضع على مسافات لاتزيد عن واحد متر ومحمل على البند توريد ودهان جميع الأعمال المعدنية الغير مغطاة بوجهين من البرايمر ووجهان لاكيه باللون المطلوب مع الالتزام بجميع ماورد بالرسومات المرفقه والقياس هندسي لمسطح الصاج أعلى الأعمال المعدنية للمظلة مع نهو العمل كاملاً طبقاً للمواصفات الفنية وأصول الصناعة وتعليمات جهاز الإشراف معا جميعه.. الكمية كتابة ( ) الفئة كتابة ( )						
١٧-٥	بالمتر الطولى توريد وعمل سور خفيف من قطاعات الحديد والشبك لفصل منطقه الالعاب للحضانات عن فناء المعهد والبند يشمل عمل السور المجلد بالبلاستيك قطر ٤مم مربعات ٤*٤ سم ومحمل على البند اعمده بارتفاع ٣.م						

اعداد المقايسه

مدير الاداره

مقايسه احلال وانشاء معهد / سور ودورمياه ومصلى ابوعوه سواع سو مركز ابوحماد محافظه .

	عباره عن علب حديديه مفرغه مقاس ١٠*١٠ سم تخانه ٦مم على مسافات لاتزيد عن ٢ م بين العمود والاخر على ان يتم تثبيت السلك المجلد بالبلاستيك فى الاعمده عن طريق عمل إطار مغلق من زواياه حديديه مقاس ٣*٣*٠,٣سم يتم وضع السلك بداخلها وتثبيته بها عن طريق لحام خوص مقاس ٢*٠,٣ سم عليه ساندوتش على ان يتم لحام الاطار من الجانبين فى الاعمده الحديديه (العلب) على ان يتم وضع السلك داخل خوص مقاس ٥* ٠,٥ سم اثنان خوصه (ساندوتش) على ان تثبت هذه الخوص بالاطار عن طريق اللحام على ان تكون فى الاتجاه الافقى ولا تزيد المسافه بين الخوصه والاخرى عن واحد متر ومحمل على البند دهان القطاعات الحديديه وجهين برايمر وثلاث اوجه لاكيه مع تثبيت الاعمده بالسمل الخرسانى اسفلها ببلتات حديد مقاس ٢٥*٢٥ سم سمك ١ سم عدد ٢ بالته بعدد اربعه جرابط قطر ١٤ مم بعمق ٤٠ سم ومحمل على البند عمل السمل الخرسانى اسفل السور بقطاع ٣٠*٧٠سم والارتفاع شامل الجزء المدفون والظاهر اسفله فرشه من الخرسانه العاديه سمك ١٥ سم برفرفه ١٥ سم عن قطاع السمل فى الاتجاهين و تسليح السمل هى اربعه اسياخ قطر ١٢ مم اثنان علوى واثنان سفلى وكانات قطر ٨مم بعدد ٥ بالمتر الطولى مع عمل بياض تخشين لكامل سطح السمل الظاهر والدهان وجهين بلاستيك مقاوم على ان يتم عمل باب للدخول داخل المظله من نفس السلك بابعاد لاتقل عن ١,٥ * ٢,٣ متر مع عمل التقويات اللازمه من زوايا وخوص حديديه لتنفيذ الباب المطلوب مع تهو العمل كاملاً طبقاً للمواصفات الفنية وأصول الصناعة وتعليمات جهاز الإشراف مما جميعه الكمية كتابة ( ) الفئة كتابة ( )						
٦-١٧	م٢ توريد وعمل طبقه خرسانيه عاديه سمك ١٥ سم لزوم الارضيات وتعمل بمونه مكونه من ٠,٨٠ م٣ زلط و ٠,٤٠ م٣ رمل و ٢٥٠كجم اسمنت بورتلاندى عادى ومحمل على البند طبقه من الدقشوم بسمك ١٥ سم اسفلها وتسوى وتدمك التربه جيدا طبقا للمناسيب المطلوبه ورشها بالمياه قبل الصب وكذلك المعالجه بالمياه بالرش بعد الصب والبند محمل عليه ايضا توريد وتركيب بلاطات من الفلين سمك ١,٥ سم من اجود الانواع ويتم تركيب البلاطات عن طريق التمشيق مع بعضها بالاضافه لماده لاصقه اسفلها مع الخرسانه اسفلها على ان تكون اسطح البلاطات مقاومه للانزلاق مع عمل راسب خرسانى للدخول اسفل المظله مع تهو العمل كاملاً طبقاً للمواصفات الفنية وأصول الصناعة وتعليمات جهاز الإشراف مما جميعه الكمية كتابة ( ) الفئة كتابة ( )						
٧-١٧	بالمقطوعية توريد وتركيب وتجربه طقم حمام لذوي الاحتياجات الخاصة (دوك ام ٧٥٠) من انتاج شركة ليسيكو او مايماثلها وكالتم يتكون من الاتي:- ١- مرحاض افرنجى لذوي الاحتياجات الخاصة بدون ريش ٥٠٠ بخزان- مخرج افقي من أجود الأنواع والجميع من الصينى مع						

الإدارة المركزية لمنطقة الشرقية
الأزهر
الإدارة الهندسية

اعداد المقايسه

	اعتماد العينة قبل التوريد وله غطاء ذو شكل مطابق لشكل السلطانية وبنفس اللون من نفس النوع محكم الغلق والخزان بزر ضاغط ومزود بماكينة كومبنيشن من البلاستيك من نفس النوع ويزود الصندوق بمجس خاص قطر ٠,٥ بوصة وكذلك يزود المرحاض بشطافة داخلية وتتصل بمواسير التغذية بمجس ٠,٥ بوصة على أن تكون جميع توصيلات التغذية للمرحاض من مواسير البروبلين قطر ٠,٧٥ بوصة. ٢- حوض غسيل أيدى معلق لذوي الاحتياجات الخاصة من الصيني الأبيض مقاس ٤٥ كاملاً بمشتملاته طبقا لتعليمات جهاز الاشراف والصرف إلى أقرب جاليتراب في الدور الأرضي أو أقرب عمود صرف والسيفون من البلاستيك قطر ١,٥ بوصة يركب عليه خنفيه نصف بوصه طبقا للاشتراطات تركب على الحائط من عينة معتمدة وجميع مواسير التغذية قطر ١,٠,٧٥ بوصة بروبلين وجميع مواسير الصرف بلاستيك UPVC سمك ٤ مم قطر ٢ بوصة سواء الرأسية أو الأفقية. ٣- مرايا شطف ليزر سمك ٣مم مقاس ٥٠×٧٠ سم بإطار من الالمونيوم بقطاع مناسب طبقا لتعليمات جهاز الاشراف وتركب اعلى الحوض ٤- عدد ٣ مقبض داعم رأسي من الاستانلس ستيل ٣٠٤ والمقبض عبارة عن ماسورة قطر ١,٥٠ بوصة حرف U جدول ٤٠ وينتهي المقبض بفلنشتين للتثبيت بقطر مناسب وتثبت بمسامير فيشر نحاس طبقا للرسم المرفق على ان يركب مقبضين على جانبي المرايا ويركب مقبض بجوار المرحاض . ٥- عدد واحد مقبض داعم افقي من الاستانلس ستيل ٣٠٤ والمقبض عبارة عن ماسورة قطر ١,٥٠ بوصة حرف U جدول ٤٠ وينتهي المقبض بفلنشتين للتثبيت بقطر مناسب وتثبت بمسامير فيشر نحاس طبقا للرسم المرفق على ان يركب المقبض بجوار المرحاض . ٦- عدد واحد مقبض داعم متحرك من الاستانلس ستيل ٣٠٤ جدول ٤٠ طبقا للرسم المرفق على ان يركب المقبض بجوار المرحاض من الجهة الاخرى وجميع توصيلات الصرف والتغذية للطقم داخل الدورة محملة على الطقم وحتى خارج الدورة لأقرب تغذية أو صرف مع نهو العمل كاملاً طبقاً للمواصفات الفنية وأصول الصناعة وتعليمات جهاز الإشراف مما جميعه. الكمية كتابة (واحد للعين) الفئة كتابة ( )		١				

اعداد المقايسه

مدير الاداره

٦٨

مقايسة احلال وانشاء معهد اسعر ودوره مياه ومصل ابوعجوه سواق ٩

مركز : ابوحماد محافظه :

٨-١٧	بالعدد توريد وتركيب سبوره وايت بورد مقاس ٢،٤٠ * ١،٢٠ م على ان تكون السبوره مصنوعه من MDF سمك ١٢مم ثم تلصق بالفورميكا اللميع البيضاء من الوجهين مع تركيب اطار من الالومنيوم على شكل حرف U من جميع الجهات ويثبت بالسبوره بالمسامير البورمه ويركب حامل من الالومنيوم للاقلام ويتم تثبيته بالمسامير البورمه المناسبه وتزود السبوره بعدد (٢) حليقه معدن من نوعيه جيده وتثبت بالمسامير (سندوتش) بطول مناسب مع توريد وتركيب عدد (٢) مسمار حرف L بطول ١٠ سم بالخابور البلاستيك (فيشر) على ان تكون جميع الخامات من اجود الانواع مع اعتماد العينات قبل التوريد مع نهو العمل كاملاً طبقاً للمواصفات الفنية وأصول الصناعة وتعليمات جهاز الإشراف مما جميعه. الكمية كتابة (———) الفئة كتابة ( )						
٩-١٧	بالعدد توريد وتركيب ياقطة من الصاج مقاس ٣،٠٠ × ١،٥٠ متر من الصاج المجلفن بسمك ٢ مم يكتب عليها الأزهر الشريف واسم المنطقة واسم المبنى باللون والخط المطلوب والسعر يشمل تقوية الياقطة بزوايا حديد ٢،٥ × ٢،٥ بوصة على الحواف الخارجية وفي الوسط وتركب الياقطة في المكان الذي يحدده جهاز الإشراف وبطريقة تضمن مقاومتها لعوامل الجو والتعرية مع الدهان وجهان بوية مانعة للصدأ (برايمر) أحدهما قبل التركيب وكذلك ثلاثة أوجه بوية اللاكية باللون المطلوب مع نهو العمل كاملاً طبقاً للمواصفات الفنية وأصول الصناعة وتعليمات جهاز الإشراف مما جميعه. الكمية كتابة (———) الفئة كتابة ( )	عدد					
١٠-١٧	بالمقطوعية توريد وبناء خزان تجميع كامل طبقاً لأصول الصناعة بالأبعاد والسعات المبينة وطبقاً للرسومات والفئة تشمل أعمال الحفر في جميع أنواع التربة عدا الصخرية وسند جوانب الحفر وطبقاً لما يلى : • عمل لبشة عدية بسمك ٤٠ سم بنسبة أسمنت ٣٠٠ كجم مع عمل بروز ٥٠ سم من كل جهة عن أرضية الخزان يعلوها عزل أسومات ودهان بيتومين ثلاثة أوجه • عمل أرضية وحوائط الخزان من الخرسانة المسلحة طبقاً للرسومات بنسبة أسمنت ٤٠٠ كجم مع إضافة مادة مانعة للنفاذية على الخلطة الخرسانية مع عمل التسليح اللازم حسب التصميم والرسومات • عمل طبقة عزلة رأسية حول حوائط الخزان من الخارج فوق بياض أسمنتى ٢ سم من طبقتين أسومات وثلاثة طبقات بيتومين ساخن ثم بناء حائط ١٢ سم طوب أسمنتى مصمت لحماية العزل • يتم بياض الخزان من الداخل بما في ذلك القاع والسقف بأسمنت مقاوم للكبريتات بسمك ٢،٥ سم مع الخدمة	مقطوعية					

الإدارة المركزية لمنطقة الشرقية الأزهر الإدارة الهندسية

اعداد المقايسه

مقايسة احلال وانشاء معهد / مركز : محافظه :

	• بناء غرفة تفتيش منفصلة عن الخزان المدخل من حوائط سمك طوبة مع عمل دكة ٢٥ سم بحيث مناسبة قاعيا لماسورة الدخول مع بياض الغرفة وتخليق مجارى الصرف بها وتركيب غطاء زهر لها من ماده G R B من اجود الانواع شامل الردم والحفر • توريد وتركيب سلم بحاري من أسياخ حديد ١٩ مم مدهونة بمادة مانعة للصدأ يثبت في الحائط بمسافات لا تزيد عن ٣٠ سم بين الدرجات • يركب في مدخل الخزان مشترك نفس حسب الرسومات • عمل فتحة بسقف الخزان وتعمل لها شفة من الخرسانة المسلحة حتى منسوب التسوية يركب عليها غطاء من ماده G R B من اجود الانواع والفئة تشمل أعمال الحفر والردم وسند جوانب الحفر ونزح المياه الجوفية إن وجدت ونقل المخلفات للمقالب العمومية مع عدم الردم حول الخزان قبل صب السقف وعمل الطبقة العازلة والحائط الواقي مع لهو العمل كاملاً طبقاً للمواصفات الفنية وأصول الصناعة وتعليمات جهاز الإشراف مما جميعه. أ – مقاس الخزان ٢ × ٥ × ١,٦ متر والحجم الفعال ١٦ م٣ للمعهد الابتدائي الكمية كتابة (واحد لاغير) الفئة كتابة ( ) ب – مقاس الخزان ٣ × ٥ × ١,٧٥ متر والحجم الفعال ٢٥ م٣ للمعهد الإعدادي الثانوي الكمية كتابة (ــــــــــــــــــــ) الفئة كتابة ( )		١				

الأزهـــر الشـــريف
الإدارة لمركزية للشئون الهندسية

المجلس الأعلى للأزهر
منطقة الشرقيه الازهريه

مقايسه احلال وانشاء معهد / سور ودوره مياه ومصل ابوحجوه بولاق سو مركز : ابو حماد محافظه : الشرقيه .

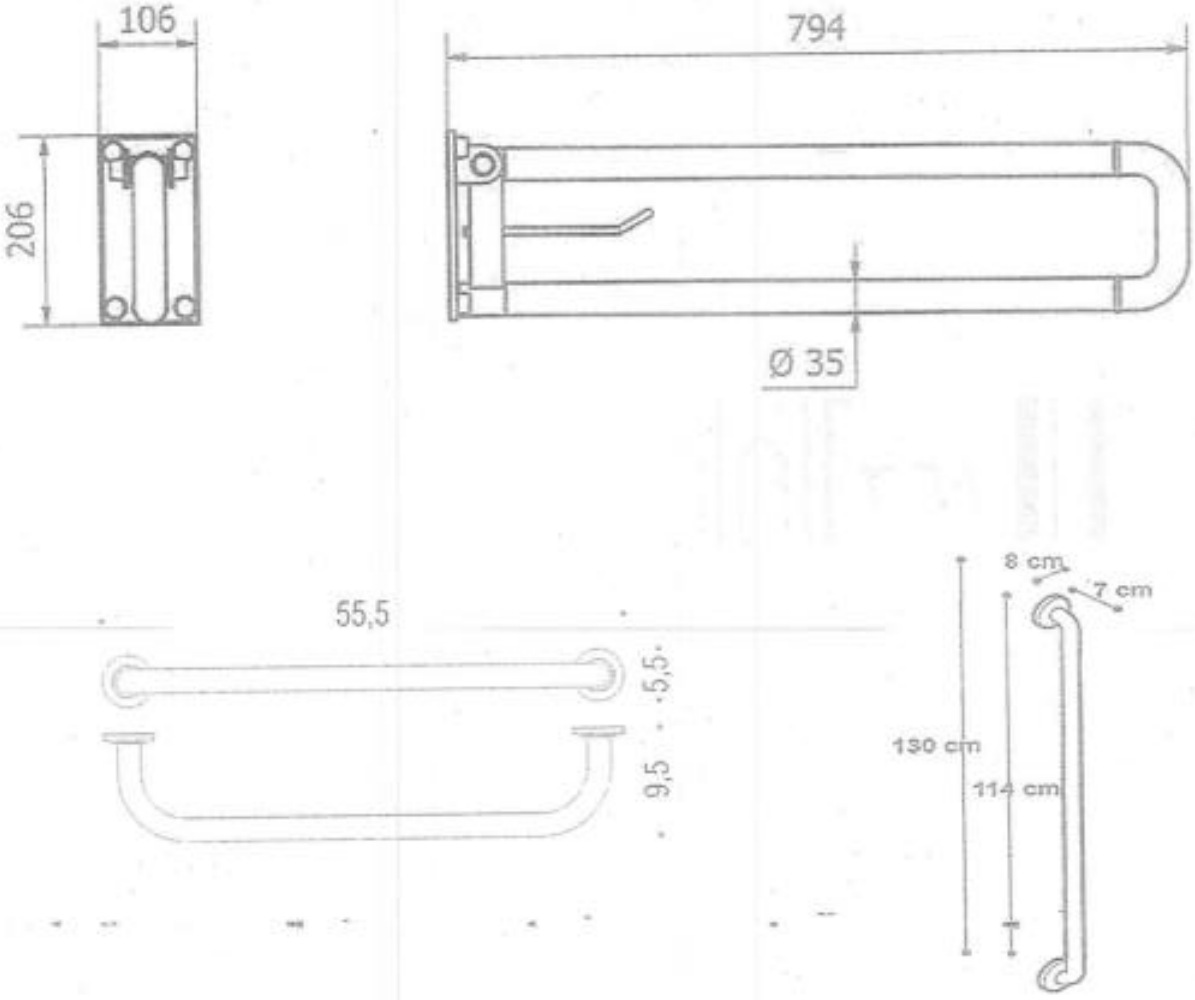

الإدارة المركزية لمنطقة الشرقية
الأزهـــر
مدير الإدارة
الإدارة الهندسية

اعداد المقايسه

كراسة الشروط والمواصفات ومقايسة أعمال إنشاء معهد / [illegible] التابع لمنطقة ..الشرقية.....

ثامن عشر: أعمال التهوية و مكافحة الحريق

.	أولاً : أعمال تهوية الحجرات والفصول الدراسية :	.						.
1-18	بالعدد توريد وتركيب مروحة حائط 3 (ثلاثة) من الانتاج المحلى تعمل على التيار العادي 220 فولت – 50 ذبذبة ومزودة بمفتاح سرعات 5 (خمسة) سرعات ماركة توشيبا أو ما يماثلها حسب تعليمات جهاز الإشراف والبند يشمل جميع أنواع التوريد والتركيب وعمل كل ما يلزم بما في ذلك جميع أنواع الثقب والتثبيت الجيد ونهو العمل نظيفاً وعمل كل ما يلزم مع نهو العمل كاملاً طبقاً للمواصفات الفنية وأصول الصناعة والكود المصري للحريق وتعليمات جهاز الإشراف مما جميعه.. الكمية كتابة ( ) الفئة كتابة ( )	عدد					
	ثانيا : أعمال تهوية المعامل الدراسية :							
2-18	بالعدد توريد وتركيب وتشغيل وتسليم بحالة جيدة شفاط أغراض صناعية لزوم المعامل طبقاً لما يلي : • قطر الريشة للشفاط 40 سم والمقاس الخارجي 52 × 52 سم ومعدل التصرف لا يقل عن (4176 م3 / ساعة) • يشمل التوريد عمل جميع التوصيلات الكهربائية اللازمة لتشغيل الشفاطات وفقاً لأصول الصناعة . • توريد مفتاح بلقمة 10 أمبير لتشغيل الشفاط داخل الحائط • جميع أجزاء الشفاط مدهونة بدهان الايبوكسي المقاوم لأبخرة الماء والأحماض والقلويات وجميع التفاعلات الكيميائية . • جميع المحركات مزودة بفاصل ذاتي عن التيار الكهربي عند ارتفاع درجة حرارة المحركات عن الحد المسموح به . • الشفاط مزود بريش عالية الجودة وتكون مصنوعة من المعدن . • الريش تتحمل درجات الحرارة العالية ولا تتأثر بالعوامل الجوية المختلفة . • الريش من نوعية جيدة وتتحمل الصدمات والجهد الشاق ومن الانتاج المحلى (ايرا أو ما يماثلها) حسب تعليمات جهاز الإشراف . • الشفاط يعمل على التيار العادي 220 فولت – 50 ذبذبة . ويحمل على البند سلك التوصيل 2 × 2 مم2 داخل مواسير من الشفاط إلى أقرب لوحة فرعية بالنور والبند يشمل جميع أنواع التوريد والتركيب وعمل كل ما يلزم بما في ذلك جميع أنواع الثقب والتثبيت الجيد العمل نظيفاً وعمل كل ما يلزم مع نهو العمل كاملاً طبقاً للمواصفات الفنية وأصول الصناعة والكود المصري للحريق وتعليمات جهاز الإشراف مما جميعه.. الكمية كتابة ( ) الفئة كتابة ( )	عدد					
3-18	بالعدد توريد وتركيب وتشغيل وتسليم بحالة جيدة شفاط أغراض صناعية لزوم غرف التحضير للمعامل وغرف المخازن طبقاً لما يلي : • قطر الريشة للشفاط 30 سم والمقاس الخارجي 42 × 42 سم ومعدل التصرف لا يقل عن (2400 م3 / ساعة) • يشمل التوريد عمل جميع التوصيلات الكهربائية اللازمة لتشغيل الشفاطات وفقاً لأصول الصناعة . • توريد مفتاح بلقمة 10 أمبير لتشغيل الشفاط داخل الحائط • جميع أجزاء الشفاط مدهونة بدهان الايبوكسي المقاوم لأبخرة الماء والأحماض والقلويات وجميع التفاعلات الكيميائية . • جميع المحركات مزودة بفاصل ذاتي عن التيار الكهربي عند	عدد					

الإدارة المركزية للمنطقة الشرقية
الأزهـر
الإدارة الهندسية

مهندس المنطقة — مدير الإدارة الهندسية بالمنطقة

كراسة الشروط والمواصفات ومقايسة اعمال إنشاء معهد / .....التابع لمنطقة.....

	ارتفاع درجة حرارة المحركات عن الحد المسموح به . • الشفاط مزود بريش عالية الجودة وتكون مصنوعة من المعدن • الريش تتحمل درجات الحرارة العالية ولا تتأثر بالعوامل الجوية المختلفة . • الريش من نوعية جيدة وتتحمل الصدمات والجهد الشاق ومن الانتاج المحلى (اتلا أو ما يماثلها) حسب تعليمات جهاز الإشراف . • الشفاط يعمل على التيار العادي 220 فولت – 50 ذبذبة . ومحمل على البند سلك التوصيل 2 × 2 مم2 داخل مواسير من الشفاط إلى أقرب لوحة فرعية بالدور والبند يشمل جميع أنواع التوريد والتركيب وعمل كل ما يلزم بما في ذلك جميع أنواع الثقب والتثبيت الجيد العمل نظيفاً وعمل كل ما يلزم مع تهو العمل كاملاً طبقاً للمواصفات الفنية وأصول الصناعة والكود المصري للحريق وتعليمات جهاز الإشراف مما جميعه. الكمية كتابة ( ) الفئة كتابة ( )							
4-18	بالعدد توريد وتركيب وتشغيل وتسليم بحالة جيدة شفاط أغراض منزلية **لزوم المطابخ وغرف التدبير المنزلي ودورات المياه** طبقاً لما يلى : • المقاس الخارجي 30 × 30 سم ومعدل التصرف لا يقل عن (200 قدم مكعب /دقيقة) • يشمل التوريد عمل جميع التوصيلات الكهربائية اللازمة والاطار الخشبي لتشغيل الشفاطات وفقاً لأصول الصناعة . • توريد مفتاح بلقمة 10 أمبير لتشغيل الشفاط داخل الحائط • جميع أجزاء الشفاط الخارجية من البلاستيك الجيد . • جميع المحركات مزودة بفاصل ذاتي عن التيار الكهربي عند ارتفاع درجة حرارة المحركات عن الحد المسموح به . • الريش من نوعية جيدة وتتحمل الصدمات والجهد الشاق ومن الانتاج المحلى (توشيبا أو ما يماثلها) حسب تعليمات جهاز الإشراف . • الشفاط يعمل على التيار العادي 220 فولت – 50 ذبذبة . ومحمل على البند سلك التوصيل 2 × 2 مم2 داخل مواسير من الشفاط إلى أقرب لوحة فرعية بالدور والبند يشمل جميع أنواع التوريد والتركيب وعمل كل ما يلزم بما في ذلك جميع أنواع الثقب والتثبيت الجيد العمل نظيفاً وعمل كل ما يلزم مع تهو العمل كاملاً طبقاً للمواصفات الفنية وأصول الصناعة والكود المصري للحريق وتعليمات جهاز الإشراف مما جميعه. الكمية كتابة ( ) الفئة كتابة ( )	عدد						
	ثالثاً : أعمال الإطفاء التلقائي للمعامل الدراسية :							
5-18	بالعدد توريد وتركيب وتشغيل وتسليم بحالة جيدة جهاز إطفاء تلقائي بالبودرة الكيميائية الجافة سعة 12 كجم **لزوم غرف المعامل وغرف التحضير** طبقاً لأصول الصناعة (باقاريا أو ما يماثلها) طبقاً لتعليمات جهاز الإشراف وطبقاً لما يلى : • محمل على البند جميع المستلزمات المطلوبة لتثبيت وتركيب الطفايات بالأماكن المطلوبة حسب تعليمات المهندس المشرف . • الجهاز مزود بحساس معاير للعمل تلقائياً عند درجة حرارة 68 درجة مئوية .	عدد						

كراسة الشروط والمواصفات ومقايسة اعمال إنشاء معهد ..... التابع لمنطقة .....

	• الجهاز مزود بمانومتر لبيان ضغط الغاز . • الجهاز يعمل بالمسحوق الكيميائي الجاف المتعدد الأغراض (A.B.C.D.E) الصالحة لإطفاء جميع أنواع الحرائق. • يجب أن يكون الجهاز مطابق للمواصفات القياسية المصرية. • يجب تقديم شهادة ضمان لكل طفاية على أن يوضح بالشهادة الرقم المسلسل للجهاز الذى سيتم توريده . والبند يشمل جميع أنواع التوريد والتركيب وعمل كل ما يلزم بما في ذلك جميع أنواع الثقب والتثبيت الجيد العمل نظيفاً وعمل كل ما يلزم مع تهو العمل كاملاً طبقاً للمواصفات الفنية وأصول الصناعة والكود المصري للحريق وتعليمات جهاز الإشراف مما جميعه. الكمية كتابة (.) الفئة كتابة ( )						
	رابعاً : أعمال تكييف معامل الكمبيوتر :						
6-18	بالعدد توريد وتركيب وتشغيل وتسليم بحالة جيدة جهاز تكييف هواء اسبليت (حائطي) ذات سعة تبريد 4 (أربعة) حصان طبقاً لتعليمات جهاز الإشراف وطبقاً لما يلى : • الأسلاك الكهربية المغذية للجهاز 2 طرف 6 سم2 ترموبلاستيك من نوعية جيدة (السويدي أو حجازي أو شركة الكابلات الكهربائية المصرية أو ما يماثلهما) داخل الحائط . • توريد وتركيب مفتاح بتشينو (26 أمبير) مناسب لقدرة الجهاز داخل الحائط وكافة وسائل التحكم والوقاية والأمان . • توريد وتركيب مفتاح احادى (32 أمبير) بلوحة التوزيع (مصدر الكهرباء للجهاز) . • يتم تنفيذ الأعمال وفقاً لأصول الصناعة على أن تقوم الشركات المنفذة للأعمال بعمل المعاينة على الواقع لدراسة وضع الأجهزة والتوصيلات الكهربائية اللازمة للأجهزة حتى أقرب لوحة كهرباء . • تكون الأجهزة من النوعية التي تتحمل الجهد الشاق وتعمل على التيار العادي 220 فولت / 50 هرتز (كاريير - شارب أو ما يماثلهم حسب تعليمات جهاز الإشراف) والبند يشمل جميع أنواع التوريد والتركيب وعمل كل ما يلزم بما في ذلك جميع أنواع الثقب والتثبيت الجيد العمل نظيفاً وعمل كل ما يلزم مع تهو العمل كاملاً طبقاً للمواصفات الفنية وأصول الصناعة والكود المصري للحريق وتعليمات جهاز الإشراف مما جميعه. الكمية كتابة ( ) الفئة كتابة ( )	عدد					
	خامساً : أعمال الحريق والحماية المدنية :						
7-18	بالمتر الطولي توريد وتركيب واختبار مواسير من الحديد الصلب غير الملحوم سلمبس جدول 40 قطر 4 بوصة (أوكراني أو روسي) تتحمل ضغط لا يقل عن 9 كجم / سم2 كاملة بجميع مشتملاتها من قطع اتصال وحوامل ودهانات وتتم الأعمال وفقاً للأصول الفنية للصناعة والبند يشمل جميع أنواع التوريد والتركيب وعمل كل ما يلزم بما في ذلك جميع أنواع الثقب والتثبيت الجيد العمل نظيفاً وعمل كل ما يلزم مع تهو العمل كاملاً طبقاً للمواصفات الفنية وأصول الصناعة والكود المصري للحريق وتعليمات جهاز الإشراف مما جميعه. الكمية كتابة ( ) الفئة كتابة ( )	م.ط					
8-18	بالعدد توريد وتركيب حنفية حريق من النوع الذى يركب على الحائط (بالفاريا أو ما يماثلها) طبقاً لتعليمات جهاز الإشراف وطبقاً لما يلى :	عدد					

مهندس المنطقة — مدير الإدارة الهندسية بالمنطقة

الإدارة المركزية لمنطقة الشرقية
الأزهـر
الإدارة الهندسية

كراسة الشروط والمواصفات ومقايسة اعمال إنشاء معهد / .....التابع لمنطقة.....

	• حنفية حريق قطر 2.5 بوصة من البرونز المصقول كروية الشكل من الطراز الذى يركب على الحائط ذات مدخل بشفة (فلنشة) لتركب على عمود التغذية ولها يد طارة وراكور من الطراز السريع . • دولاب مقاس 80 × 80 سم من الصاج المجلفن سمك 2 مم ويكون الهيكل من زوايا حديد تجمع سوياً بطريقة اللحام الكهربي والدولاب له عدد (1) باب صاج والباب له قفل يعمل بسوستة يفتح بالضغط عليه سمك 3 مم مكتوب عليه باللون الأحمر كلمة (حريق) وله مفصلات من الحديد المجلفن ويدهن من الداخل والخارج باللون الأحمر . • خرطوم الإطفاء (بالفاريا أو ما يماثله) بنفس قطر الحنفية بطول 30 متر ويكون من نسيج الكتان الجاف طويل التيلة والمعالج كيميائياً ضد العفن والطفيليات ومكسى من الداخل بالمطاط ويكون من النوع المرن الذى يسهل طيه في لفات دائرية على أن يطابق الخرطوم المواصفات القياسية المصرية ويركب لكل خرطوم راكورين من البرونز من الطراز السريع يركب كل منهما على أحد طرفي الخرطوم . • بورى متعدد الأغراض بطول 45 سم بمحبس وبمدخل ذي راكور ويركب الخرطوم والبوري بداخل الدولاب ويرتكز على حوامل من النحاس المصقول من النوع الخاص السهل الاستخدام . • محبس سكينة قطر 2.5 بوصة من البرونز يركب على الوصلة بين العمود الرأسي قطر 4 بوصة والحنفية عن طريق مسلوب. والبند يشمل جميع أنواع التوريد والتركيب وعمل كل ما يلزم بما في ذلك جميع أنواع الثقب والتثبيت الجيد العمل نظيفاً وعمل كل ما يلزم مع نهو العمل كاملاً طبقاً للمواصفات الفنية وأصول الصناعة والكود المصري للحريق وتعليمات جهاز الإشراف مما جميعه. الكمية كتابة ( ) الفئة كتابة ( )							
9-18	بالعدد توريد وتركيب وصلة عربة إطفاء (وصلة راكور سريع للترسيل من طلمبة عربات الإطفاء) طبقاً لتعليمات جهاز الإشراف وطبقاً لما يلى : • محبس سكينة وصمام عدم الرجوع ضغط عالي من البرونز قطر 4 بوصة يتم تركيبها على الحائط • علبة زهر مربعة الشكل مقاس 20 × 20 سم لها غطاء مفصلي مكتوب عليها حريق ويركب بالغطاء كالون وبداخل العلبة راكور من البرونز من الطراز السريع قطر 2.5 بوصة ذو مخرج مستقيم وله غطاء من النحاس بسلسلة ويتصل الراكور بالمحبس الموجود على الحائط بواسطة ماسورة من الحديد بقطر 2.5 بوصة. والبند يشمل جميع أنواع التوريد والتركيب وعمل كل ما يلزم بما في ذلك جميع أنواع الثقب والتثبيت الجيد العمل نظيفاً وعمل كل ما يلزم مع نهو العمل كاملاً طبقاً للمواصفات الفنية وأصول الصناعة والكود المصري للحريق وتعليمات جهاز الإشراف مما جميعه. الكمية كتابة ( ) الفئة كتابة ( )	عدد						
10-18	بالعدد توريد وتركيب محبس حريق قطر 4 بوصة (OS & Y) مطابقة لكود الحريق المصري والأمريكي NFPA وتكون FM & UL كاملة بجميع مشتملاتها من فلنشات وكل ما يلزم حسب أصول الصناعة والبند يشمل جميع أنواع التوريد والتركيب وعمل كل ما يلزم بما في ذلك جميع أنواع الثقب والتثبيت الجيد العمل نظيفاً وعمل كل ما يلزم مع نهو العمل كاملاً طبقاً للمواصفات الفنية وأصول الصناعة والكود المصري للحريق وتعليمات جهاز الإشراف مما جميعه.	عدد						

كراسة الشروط والمواصفات ومقايسة اعمال إنشاء معهد الأزهر الأزهري التابع لمنطقة ا لسرول

	الكمية كتابة ( ) الفئة كتابة ( )							
11-18*	بالمقطوعية توريد وتركيب واختبار مجموعة خزانات مياه حريق من البولي ايثيلين مكونة من عدد 4 (أربعة) خزانات سعة كل خزان منها 3 متر مكعب على أن تكون الخزانات مطابقة للمواصفات القياسية العالمية المعتمدة على أن يكون كل خزان مزود بفتحات الملىء والسحب والفائض والغسيل وله فتحة تفتيش بغطاء محكم أعلى الخزان ومزود بقواعد التثبيت كاملا مما جميعه طبقاً للمواصفات وأصول الصناعة وطبقاً لتعليمات جهاز الإشراف وطبقاً لما يلى : • توريد وتركيب حوامل مجموعة الخزانات من الكمرات الحديد الرئيسية والثانوية قطاع I بارتفاع 20 سم تثبت على رقابي الأعمدة بالسطح والأرضية من الصاج البقلاوة سمك 5 مم • توريد وتركيب مواسير الصاعد والنازل والفائض والغسيل ومواسير التهوية على أن تنتهي مواسير التهوية بكوع مقلوب مركب عليه مصفاه من الشبك المجلفن وجميع المواسير 1 بوصة • توريد وتركيب العوامة الميكانيكية على خط تغذية كل خزان وبنفس القطر . • توريد وتركيب فرعة خاصة بغسيل مجموعة الخزانات بقطر 1 بوصة بمحبس تركب على العمود الصاعد المغذى للخزانات ويركب على هذه الفرعة حنفية براكور لتركيب خرطوم بطول كافي لغسيل جميع أجزاء الخزانات والقنة محمل عليها الخرطوم ولوازمه . • توريد وتركيب جميع المحابس والمصافي الخاصة بكل خزان في المجموعة طبقاً للمواصفات وأصول الصناعة وتعليمات جهاز الإشراف . • توريد وتركيب بلف عدم رجوع (شيك بلف) قطر 4 بوصة نحاس بكل خزان في المجموعة طبقاً للمواصفات وأصول الصناعة وتعليمات جهاز الإشراف . • دهان حوامل الخزان والأرضية والمواسير بالبرايمر ووجه لاكيه باللون المطلوب طبقاً لأصول الصناعة والبند يشمل جميع أنواع التوريد والتركيب وعمل كل ما يلزم بما في ذلك جميع أنواع الثقب والتثبيت الجيد العمل نظيفاً وعمل كل ما يلزم مع تهيو العمل كاملاً طبقاً للمواصفات الفنية وأصول الصناعة والكود المصري للحريق وتعليمات جهاز الإشراف مما جميعه. الكمية كتابة ( ) الفئة كتابة ( )	مقطوعية						
12-18	بالمقطوعية توريد وتركيب واختبار خزان مياه حريق من البولي ايثيلين مطابقاً للمواصفات القياسية العالمية المعتمدة على أن يكون مزود بفتحات الملىء والسحب والفائض والغسيل وله فتحة تفتيش بغطاء محكم أعلى الخزان ومزود بقواعد التثبيت كاملا مما جميعه طبقاً للمواصفات وأصول الصناعة وطبقاً لتعليمات جهاز الإشراف وطبقاً لما يلى : • توريد وتركيب حوامل الخزان من الكمرات الحديد الرئيسية والثانوية قطاع I بارتفاع 20 سم تثبت على رقابي الأعمدة بالسطح والأرضية من الصاج البقلاوة سمك 5 مم • توريد وتركيب مواسير الصاعد والنازل والفائض والغسيل ومواسير التهوية على أن تنتهي مواسير التهوية بكوع مقلوب مركب عليه مصفاه من الشبك المجلفن وجميع المواسير 1 بوصة • توريد وتركيب العوامة الميكانيكية على خط تغذية الخزان وبنفس القطر. • توريد وتركيب فرعة خاصة بغسيل الخزان بقطر 1 بوصة بمحبس تركب على العمود الصاعد المغذى للخزان ويركب على هذه الفرعة حنفية براكور لتركيب خرطوم بطول كافي لغسيل جميع أجزاء الخزان	مقطوعية						

الإدارة المركزية لمنطقة الشرقية
الأزهـر
الإدارة الهندسية

كراسة الشروط والمواصفات ومقايسة اعمال إنشاء معهد / .....التابع لمنطقة.....

	والفئة محمل عليها الخرطوم ولوازمه . • توريد وتركيب جميع المحابس والمصافي الخاصة بالخزان في المجموعة طبقاً للمواصفات وأصول الصناعة وتعليمات جهاز الإشراف . • توريد وتركيب بلف عدم رجوع (شيك بلف) قطر 4 بوصة تحاش بالخزان طبقاً للمواصفات وأصول الصناعة وتعليمات جهاز الإشراف . • دهان حوامل الخزان والأرضية والمواسير بالبرايمر ووجه لاكيه باللون المطلوب طبقاً لأصول الصناعة والبند يشمل جميع أنواع التوريد والتركيب وعمل كل ما يلزم بما في ذلك جميع أنواع الثقب والتثبيت الجيد العمل نظيفاً وعمل كل ما يلزم مع تهو العمل كاملاً طبقاً للمواصفات الفنية وأصول الصناعة والكود المصري للحريق وتعليمات جهاز الإشراف مما جميعه. أ – خزان سعة 5 متر مكعب الكمية كتابة ( ) الفئة كتابة ( ) أ – خزان سعة 10 متر مكعب الكمية كتابة ( ) الفئة كتابة ( )						
13-18	بالعدد توريد وتركيب جهاز إطفاء حريق بالبودرة الكيميائية الجافة سعة 6 كجم طبقاً للمواصفات التالية : •الجهاز يعمل بنظرية الضغط المخزون ومزود بمانومتر للتأكد من ضغط الجهاز •الجهاز مزود بمجموعة رأس إنبوز بسهولة العمل والاستعمال •الجهاز يعمل بالمسحوق الكيميائي الجاف المتعدد الأغراض (A,B,C,D,F) الصالحة لإطفاء جميع أنواع الحرائق •الجهاز مزود ببلف أمان لزيادة معدل الأمن عند الاستخدام •الجهاز مزود بخرطوم من المطاط يتحمل الضغوط العالية ومقاوم للكهرباء •الجهاز عليه علامة صلح في مصر •بدن الجهاز من الصلب المعالج كيميائياً ومطلي بطبقة من البوليستر •يكون جهاز الإطفاء مطابق للمواصفات القياسية المصرية واشتراطات الحماية المدنية من انتاج (مصانع حربية – بافاريا – ميتبورى) والبند يشمل جميع أنواع التوريد والتركيب وعمل كل ما يلزم بما في ذلك جميع أنواع الثقب والتثبيت الجيد العمل نظيفاً وعمل كل ما يلزم مع تهو العمل كاملاً طبقاً للمواصفات الفنية وأصول الصناعة والكود المصري للحريق وتعليمات جهاز الإشراف مما جميعه. الكمية كتابة ( ) الفئة كتابة ( )	عدد					
14-18	بالعدد توريد وتركيب موتور كهربي قوة 1.5 حصان 220 فولت (ماركة كالبيدا أو ما يماثلها حسب تعليمات جهاز الإشراف) قطر السحب / قطر الطرد بالبوصة (1/1) شامل القاعدة والتقنيمة الحديد بباب وقفل لمقفله وكذا جميع التوصيلات الكهربية للموتور والعوامة الكهربائية ومفتاح التشغيل والبند يشمل جميع أنواع التوريد والتركيب وعمل كل ما يلزم بما في ذلك جميع أنواع الثقب والتثبيت الجيد العمل نظيفاً وعمل كل ما يلزم مع تهو العمل كاملاً طبقاً للمواصفات الفنية وأصول الصناعة والكود المصري للحريق وتعليمات جهاز الإشراف مما جميعه. الكمية كتابة ( )	عدد					

كراسة الشروط والمواصفات ومقايسة اعمال إنشاء معهد سور ودمره مياه ومصلى التابع لمنطقة .....

40-19	بالمعدد توريد وتركيب واختبار شفاط لأغراض صناعية قطر الريشة 30 سم والمقاس الخارجي 42 × 42 سم بمعدل تصريف لا يقل عن 2400 م3 / ساعة وجميع أجزاء الشفاط مدهونة بدهان الايبوكسي المقاوم لأبخرة الماء والأحماض والقلويات وجميع التفاعلات الكيميائية وجميع المحركات مزودة بفاصل ذاتي عن التيار الكهربائي عند ارتفاع درجة حرارة المحركات عن الحد المسموح به مزودة بريش عالية الجودة مصممة من الدفان الخاصة الحديثة تتحمل درجات الحرارة العالية ولا تتأثر بالعوامل الجوية المختلفة ويعمل الشفاط على التيار الكهربي 220 فولت / 50 ذبذبة من نوع ابرا شامل دائرة بريزة فرعية بسلك 2 × 2 مم2 فرعي داخل مواسير جديدة بقط 13 مم2 شامل البريزة ماجيك والعلبة والشاسيه والوجه من نوعية فينوس أو بتشينو أو سانس على أن تكون الأسلاك من نوعية السويدي أو سويدكس إنترناشونال أو شركة الكابلات الكهربائية المصرية والمواسير من نوعية الشريف أو علاء الدين أو كوميت أو محمد محمود والبند يشمل التكسير وإعادة الشيء لأصله على أن تقدم وتعتمد جميع العينات من جهاز الإشراف قبل التوريد والتركيب مع نهو العمل طبقا للمواصفات الفنية وأصول الصناعة وتعليمات جهاز الإشراف مما جميعه. الكمية كتابة ( ) الفئة كتابة ( )							
	عشرون: أعمال الأسوار							
1-20	بالمتر الطولي توريد وعمل سور خارجي متحمل عليه اعمال انشاء غرف الحراسة والبوابات والمظلة وكل ما يلزم طبقا للرسومات المعتمدة والتقارير والمواصفات واصول الصناعة والفئة تشمل : طبقا للموقع الفعلي بالرسومات أولاً: السور من اعمال الهدم والازالة للاسوار القديمة وملحقاتها ان وجدت واعمال الحفر في اى نوع من انواع التربة وكذلك ازالة اى اعمال داخل قطاع الحفر ان وجدت من خرسانات ومباني وخلافه ونقل جميع المخلفات بالموقع الى المقالب العمومية واعمال سند جوانب الحفر ان وجدت والردم من رمال نظيفة خالية من الشوائب موردة من خارج الموقع والطبقة العازلة اللازمة طبقا للرسومات والاساسات والاعمده والكمرات والطبقات من الخرسانة المسلحة بالقطاعات والمقاسات المدونة بالرسم على الا يقل الارتفاع الكلي عن ثلاثة امتار مقاسة من الفناء او الرصيف الخارجي ايهما اعلى مع عمل فواصل تمدد كل ثلاث باكيات على ان تكون اعمال المباني من الطوب الاسمنتي المصمت (الطفلي) بسمك طوبة وحتى منسوب 50 سم من اعلى منسوب الفناء او الرصيف الخارجي ايهما اعلى وباقي الارتفاع مباني بسمك 12 سم مع وبياض الواجهات الداخليه والخارجيه بالمون الجافه الجاهزه ذات الاساس الاسمنتي (السافيتو او الدراي مكس او مايماتليا) على ان تتم جميع الاعمال طبقا للرسومات وتقارير الاستشارى ثانياً: غرف الحراسة والبوابات والفئة تشمل اعمال الحفر والردم الداخلي والخارجي ونقل الاتربة ناتج الحفر وعمل الاساسات والخرسانة العادية للارضيات بسمك 15 سم وخرسانة عادية لزوم ميول الاسطح بسمك متوسط 7 سم واعمال خرسانة مسلحة للاساسات ورقاب الاعمدة والسملات والاعمدة والكمرات والاسقف والدراوى والكرانيش بالقطاعات والابعاد والبيانات والمناسيب الموضحة بالرسومات وطبقا للمواصفات واعمال المباني تكون من الطوب الاسمنتي المصمت او الطفلي بسمك طوبة . واعمال البلاط الارضيات من الموزايكو (30 × 30 سم) واعمال بلاط السطح من الموزايكو الاسود (25 × 25 سم) وبلاط الرصيف الاسمنتي المضلع حول الغرفة (25× 25 سم) واعمال بياض الكمرات الداخلي للحوائط وبياض الواجهات بالمون الجافه الجاهزه ذات الاساس الاسمنتي (السافيتو او الدراي مكس او مايماتليا) الطبقة العازلة للأسطح	م.ط						

محل على البند (بوابه كبيره + حجره حارس) فقط لا غير

الإدارة المركزية لمنطقة الشرقية
الأزهـر
الإدارة الهندسية

مهندس المنطقة — مدير الإدارة الهندسية بالمنطقة

كراسة الشروط والمواصفات ومقايسة اعمال إنشاء معهد / .....التابع لمنطقة.....

	والحوائط الراسية والطبقه العازلة للاسطح والطبقة العازلة للاساسات والسملات ورقاب الاعمدة واعمال الدهانات الزيت والبلاستيك واعمال البردورات واعمال الحديد الخاص بالبوابات وشبابيك غرفة الحارس واعمال النجارة للابواب والشبابيك واعمال السحى والكهرباء وجميع الاعمال التى تلزم لانهاء العمل طبقا لاصول الصناعة والرسومات بالابعاد والقطاعات والبيانات والمناسيب الموضحة بالرسومات وطبقا للمواصفات الفنية . على ان يتم اعتماد كافة العينات اللازمة قبل البدء فى العمل من المهندس المشرف ومدير الاعمال . ويتم المحاسبة والقياس لاطوال اضلاع السور فقط دون احتساب لغرفة الحارس والبوابات الرئيسية والمظلات مما جميعه الكمية كتابة : (عشره لاعبى) الفئة كتابة : ( )		١٠				
	إجمالي أعمال الأسوار						

م		الأعمـال	الإجمالي
1		أعمال الهدم والإزالة للمباني القديمة	
2		أعمال الحفر والتكسير والإحلال والردم والتسوية ونقل المخلفات	
3		أعمال الفرسانات العادية والمسلحة	
4		أعمال المباني	
5		أعمال الطبقات العازلة	
6		أعمال البياض	
7		أعمال فواصل التمدد	
8		أعمال الأرضيات والتبليطات	
9		أعمال التكسيات والدرج	
10		أعمال النجارة	
11		أعمال الحديد والكريتال	
12		أعمال الدهانات	
13		أعمال الألومنيوم	
14		أعمال التجهيزات	
15		أعمال الأفنية	
16		أعمال الملاعب	
17		الأعمال الصحية	
18		أعمال مكافحة الحريق	

مهندس المنطقة

مدير الإدارة الهندسية بالمنطقة

الأزهر الشريف
الإدارة المركزية للشئون الهندسية

المجلس الأعلى للأزهر
منطقة .....

مقايسة إحلال وانشاء معهد / معهد دمو بياه ومعهد ابو عجوه سواع مع ..... مركز ابو حماد ..... محافظة .....

بند	بيان الأعمال	الوحدة	الكمية	الفئة		الإجمالي	
				قرش	جنيه	قرش	جنيه
	الحادي والعشرون : الأعمال الكهربية						
٢١-١	بالعدد توريد وتركيب لوحة كهربائية رئيسية صاج مدهونة فرن مقاس ٦٠ × ٩٠ سم بسمك ١.٥ مم للمعهد شاملة البارات النحاس المناسبة للأحمال بمقاس ٧×١٠ مم المقصدره والملونة بالألوان المتعارف عليها RYB وتكون البارات بكثافة ١,٥ أمبير /١مم ٢ نحاس ولمبات البيان تركب داخل الحائط من أجود الأنواع مناسبة لأحمال الكهرباء من نوعية سيمنس – ABB شنايدر وتحتوي على عدد ٣ بارات كهرباء وتعادل وأرضي والتقفيل حول الكابلات الداخلة والخارجة من اللوحة بالجلندات المناسبة للكابلات واللوحة تحتوي على مفتاح ثلاثي ١٠٠ أمبير MCCB ٢٢ ك وعدد ٢ مفتاح ثلاثي ٦٣ أمبير MCB ١٨ ك أ والمفاتيح من نوعية اللوحة الرئيسية والبند يشمل التكسير وإعادة الشيء لأصله على أن تقدم وتعتمد جميع العينات من جهاز الإشراف قبل التوريد والتركيب مع نهو العمل طبقاً للمواصفات الفنية وأصول الصناعة وتعليمات جهاز الإشراف مما الكمية كتابة (———) الفئة كتابة ( )	عدد					
٢١-٢	بالعدد توريد وتركيب لوحة قواطع رئيسية صاج مدهونة فرن بسمك ١.٥ مم مقاس ٧٠ × ١٠٠ سم بسمك ١.٥ مم شاملة البارات النحاس المناسبة للأحمال بمقاس ١٠×١٠ مم المقصدره والملونة بالألوان المتعارف عليها RYB وتكون البارات بكثافة ١,٥ أمبير/ ١مم ٢ نحاس تركب داخل الحائط من أجود الأنواع مناسبة لأحمال الكهرباء من نوعية سيمنس – ABB –وتحتوي على عدد ٣ بارات كهرباء وتعادل والتقفيل حول الكابلات الداخلة والخارجة من اللوحة بالجلندات المناسبة للكابلات واللوحة تحتوي على مفتاح ثلاثي ١٥٠ أمبير ٣٦ ك .أ MCCB وعدد ٢ مفتاح ثلاثي ٨٠ أمبير MCCB 22 ك.أ ومحمل علي اللوحة كابل ٤*١٦ مم٢ ثرموبلاستيك داخل مواسير بقطر ١.٥ بوصة لتغذية اللوحات العمومية والمفاتيح من نوعية اللوحة الرئيسية والمواسير من نوعية بيت الهندسة او نيو ايجا أو علاء الدين والبند يشمل التكسير وإعادة الشيء لأصله على أن تقدم وتعتمد جميع العينات من جهاز الإشراف قبل التوريد والتركيب مع نهو العمل طبقاً للمواصفات الفنية وأصول الصناعة وتعليمات جهاز الإشراف مما جميعه الكمية كتابة (———) الفئة كتابة ( )						
٢١-٣	بالعدد توريد وتركيب لوحة كهربائية رئيسية صاج مدهونة فرن ٣٦ خط بسمك ١.٥ مم شاملة البارات النحاس المناسبة للأحمال تركب داخل الحائط من أجود الأنواع مناسبة لأحمال الكهرباء [illegible] المقصدره والملونة بالألوان المتعارف عليها RYB وتكون البارات بكثافة ١,٥ أمبير [illegible] نحاس من نوعية سيمنس – ABB – شنايدر وتحتوي على عدد ٣ بارات كهرباء وتعادل وأرضي والتقفيل حول	عدد					

مدير الإدارة

الإدارة المركزية للشئون الهندسية
الأزهر
الإدارة الهندسية

٨٠

اعداد المقايسة
١- م/ فاطمة عبد الحي
٢-

الأزهر الشريف
الإدارة المركزية للشئون الهندسية

المجلس الأعلى للأزهر
منطقة .....

مقايسة إحلال وانشاء معهد / معهد دورمياط ومحل ابوعجوه والاسه مركز ابوحماد محافظة .....

بند	بيان الأعمال	الوحدة	الكمية	الفئة		الإجمالي	
				قرش	جنيه	قرش	جنيه
	الكابلات الداخلة والخارجة من اللوحة بالجلندات المناسبة للكابلات واللوحة تحتوي على مفتاح ثلاثي ١٠٠ أمبير MCCB ٢٢ ك أ وعدد ٨ مفاتيح أحادية ٦٣ أمبير ١٠ ك أ والمفاتيح من نوعية اللوحة الرئيسية والبند يشمل التكسير وإعادة الشيء لأصله على أن تقدم وتعتمد جميع العينات من جهاز الإشراف قبل التوريد والتركيب مع نهو العمل طبقاً للمواصفات الفنية وأصول الصناعة وتعليمات جهاز الإشراف مما جميعه الكمية كتابة (الفئة كتابة ( )						
٢١-٤	بالعدد توريد وتركيب لوحة كهربائية عمومية صاج مدهونة فرن ٢٤ خط بسمك ١.٥ مم شاملة البارات النحاس المناسبة للأحمال تركب داخل الحائط من أجود الأنواع مناسبة لأحمال الكهرباء بمقاس ٥×١٠مم المقصدره والملونة بالألوان المتعارف عليها RYB وتكون البارات بكثافة ١,٥ أمبير/ ١مم ٢ نحاس من نوعية سيمنس – ABB شنايدر وتحتوي على عدد ٣ بارات كهرباء وتعادل وأرضي والتقفيل حول الكابلات الداخلة والخارجة من اللوحة بالجلندات المناسبة للكابلات واللوحة تحتوي على عدد ١ مفتاح ثلاثي ٦٣ أمبير MCB ١٨ ك أ وعدد ١٢ مفتاح أحادي ٢٥-٦٣ أمبير أحادي ١٠ ك أ والمفاتيح من نوعية اللوحة العمومية ومحمل علي البند خط مواصلات ١٦٥٤مم٢ ثرموبلاستيك بي في سي جيد ١/٠.٦ KV يركب داخل مواسير جديدة بقطر ١.٥ بوصة والمواسير من نوعية بيت الهندسة او تيو ايجا أو علاء الدين أو ما يماثله على أن تقدم وتعتمد جميع العينات من جهاز الإشراف قبل التوريد والتركيب مع نهو العمل طبقاً للمواصفات الفنية وأصول الصناعة وتعليمات جهاز الإشراف مما جميعه الكمية كتابة (الفئة كتابة ( )						
٢١-٥	بالعدد توريد وتركيب لوحة كهربائية عمومية صاج مدهونة فرن ٢٤ خط بسمك ١.٥ مم شاملة البارات النحاس المناسبة للأحمال تركب داخل الحائط من أجود الأنواع مناسبة لأحمال الكهرباء بمقاس ٥×١٠مم المقصدره والملونة بالألوان المتعارف عليها RYB وتكون البارات بكثافة ١,٥ أمبير /١مم ٢ نحاس من نوعية سيمنس – ABB – شنايدر وتحتوي على عدد ٣ بارات كهرباء وتعادل وأرضي والتقفيل حول الكابلات الداخلة والخارجة من اللوحة بالجلندات المناسبة للكابلات واللوحة تحتوي على عدد ١ مفتاح ثلاثي ٦٣ أمبير MCCB ١٨ ك أ وعدد ١٢ مفتاح أحادي ٦٣ أمبير أحادي ١٠ ك أ والمفاتيح من نوعية اللوحة العمومية على أن تقدم وتعتمد جميع العينات من جهاز الإشراف قبل التوريد والتركيب مع نهو العمل طبقاً للمواصفات الفنية وأصول الصناعة وتعليمات جهاز الإشراف مما جميعه الكمية كتابة (الفئة كتابة ( )	عدد					
٢١-٦	بالعدد توريد وتركيب لوحة صاج فارغة مدهونة فرن ١٨ خط بريمو بسمك ١ مم شاملة البارات النحاس المناسبة للأحمال تركب داخل الحائط من أجود الأنواع من نوعية سيمنس – ABB شنايدر أو ما يماثلها وتحتوي على عدد ٣ بارات كهرباء وتعادل وأرضي والتقفيل حول الكابلات الداخلة والخارجة من	عدد					

اعداد المقايسة
١- م/ فاطمة عبدالبر
٢-

الإدارة المركزية لمنطقة الشرقية
الأزهر
الإدارة الهندسية

مقايسة إحلال وانشاء معهد / ..... مركز ..... محافظة .....

بند	بيان الأعمال	الوحدة	الكمية	الفئة		الإجمالي	
				قرش	جنيه	قرش	جنيه
	اللوحة بالجلندات المناسبة للكابلات واللوحة تحتوي على عدد "١" مفتاح ٦٣ أمبير أحادي عمومي ١٠ ك أ للوحة وكذلك عدد "١٧" مفتاح أحادي من ١٦- ٣٢ أمبير ٦ ك أ لتغذية الدوائر الكهربائية على أن تكون المفاتيح الأحادية من نوعية سيمنس – ABB – شنايدر ومحمل على البند تركيب خط موصلات ٢ × ١٦ مم٢ نحاس ثرموبلاستيك بي في سي جهد 0.6/1 KV يركب داخل مواسير جديدة بقطر ٣٢ مم وحتى اللوحة العمومية على أن تكون الأسلاك من نوعية السويدي أو سوينكس إنترناشونال أو شركة الكابلات الكهربائية المصرية والمواسير من نوعية بيت الهندسة او نيو ايجا أو علاء الدين أو ما يماثله على أن تقدم وتعتمد جميع العينات من جهاز الإشراف قبل التوريد والتركيب مع نهو العمل طبقاً للمواصفات الفنية وأصول الصناعة وتعليمات جهاز الإشراف مما جميعه الكمية كتابة (واحد فقط لاغير) الفئة كتابة ( )		١				
٢١-٧	بالعدد توريد وتركيب لوحة صاج فارغة مدهونة فرن ١٢ خط بريمو بسمك ١ مم شاملة البارات النحاس المناسبة للأحمال تركب داخل الحائط من أجود الأنواع من نوعية سيمنس – ABB شنايدر أو ما يماثلها وتحتوي على عدد ٣ بارات كهرباء وتعادل وأرضي والتقفيل حول الكابلات الداخلة والخارجة من اللوحة بالجلندات المناسبة للكابلات واللوحة تحتوي على عدد "١" مفتاح ٦٣ أمبير أحادي ١٠ ك أ عمومي للوحة وكذلك عدد "١١" مفتاح أحادي من ١٦- ٣٢ أمبير ٦ ك أ لتغذية الدوائر الكهربائية على أن تكون المفاتيح الأحادية من نوعية سيمنس – ABB – شنايدر – ومحمل على البند تركيب خط موصلات ٢ × ١٦ مم٢ نحاس ثرموبلاستيك بي في سي جهد 0.6/1 KV يركب داخل مواسير جديدة بقطر ٣٢مم وحتى اللوحة العمومية على أن تكون الأسلاك من نوعية السويدي أو سوينكس إنترناشونال أو شركة الكابلات الكهربائية المصرية والمواسير من نوعية بيت الهندسة او نيو ايجا او الشريف أو علاء الدين على أن تقدم وتعتمد جميع العينات من جهاز الإشراف قبل التوريد والتركيب مع نهو العمل طبقاً للمواصفات الفنية وأصول الصناعة وتعليمات جهاز الإشراف مما جميعه الكمية كتابة (———) الفئة كتابة ( )	عدد					
٢١-٨	بالعدد توريد وتركيب لوحة صاج فارغة مدهونة فرن ١٠ خط بسمك ١ مم شاملة البارات النحاس المناسبة للأحمال تركب داخل الحائط من أجود الأنواع من نوعية سيمنس – ABB شنايدر وتحتوي على عدد ٣ بارات كهرباء وتعادل وأرضي والتقفيل حول الكابلات الداخلة والخارجة من اللوحة بالجلندات المناسبة للكابلات واللوحة تحتوي على عدد "١" مفتاح ٦٣ أمبير أحادي عمومي ١٠ ك أ للوحة وكذلك عدد "٩" مفتاح أحادي من ١٦- ٣٢ أمبير ٦ ك أ لتغذية الدوائر الكهربائية على أن تكون المفاتيح الأحادية من نوعية سيمنس – ABB – شنايدر ومحمل على البند تركيب خط موصلات ٢ × ١٦ مم٢ نحاس ثرموبلاستيك بي في سي جهد 0.6/1 KV يركب داخل مواسير جديدة بقطر ٣٢مم وحتى اللوحة العمومية على أن تكون الأسلاك من نوعية السويدي أو سوينكس إنترناشونال أو شركة الكابلات الكهربائية المصرية والمواسير من نوعية بيت الهندسة او نيو ايجا او الشريف أو علاء الدين على أن تقدم وتعتمد جميع العينات من جهاز الإشراف قبل التوريد والتركيب مع نهو العمل طبقاً للمواصفات الفنية	عدد					

اعداد المقايسة
١- م / فاطمة عبد الباقي
٢-

مدير الادارة

١٠

مقايسة إحلال وانشاء معهد [illegible] مركز ابوحماد محافظة .....

بند	بيان الأعمال	الوحدة	الكمية	الفئة		الإجمالي	
				قرش	جنيه	قرش	جنيه
	وأصول الصناعة وتعليمات جهاز الإشراف مما جميعه الكمية كتابة ( ) الفئة كتابة ( )						
٢١-٩	بالعدد توريد وتركيب لوحة صاج لعداد ثلاثي مدهونة فرن بسمك ١,٥ مم من نوعية سيمنس – ABB شنايدر والتقليل حول الكابلات الداخلة والخارجة من اللوحة بالجلندات المناسبة للكابلات على أن تقدم وتعتمد جميع العينات من جهاز الإشراف قبل التوريد والتركيب مع تهو العمل طبقاً للمواصفات الفنية وأصول الصناعة وتعليمات جهاز الإشراف مما جميعه. الكمية كتابة ( ) الفئة كتابة ( )	عدد					
٢١-١٠	بالعدد توريد وتركيب وصل دائرة واحد مخرج بسلك ٢ × ٢ مم٢ فرعي داخل مواسير جديدة بقطر ١٦ مم٢ و٢ × ٤ مم٢ عمومي داخل مواسير جديدة بقطر ٢٣ مم٢ شامل مفتاح الإنارة ١٠ أمبير ماجيك والعلبة والشاسيه والوجه من نوعية فينوس أو بتشينو أو ساس أو ما يماثلها على أن تكون الأسلاك من نوعية السويدي أو سويتكس إنترناشونال أو شركة الكابلات الكهربائية المصرية والسعر يشمل جميع المواسير والتوصيلات والأسلاك والبواطات ذات أتساع كافي ويكون اللحام داخلها عن طريق روزتات وليس عن طريق شريط لحام والمواسير من نوعية بيت الهندسة او نيو ايجا او الشريف أو علاء الدين والبند يشمل التكسير وإعادة الشيء لأصله على أن تقدم وتعتمد جميع العينات من جهاز الإشراف قبل التوريد والتركيب مع تهو العمل طبقاً للمواصفات الفنية وأصول الصناعة وتعليمات جهاز الإشراف مما جميعه. الكمية كتابة (ثمانية فقط لاغير) الفئة كتابة ( )	عدد	٨				
٢١-١١	بالعدد توريد وتركيب وصل دائرة اثنين مخرج بسلك ٢ × ٢ مم٢ فرعي داخل مواسير جديدة بقطر ١٦ مم٢ و٢ × ٤ مم٢ عمومي داخل مواسير جديدة بقطر ٢٣ مم٢ شامل مفتاح الإنارة ١٠ أمبير ماجيك والعلبة والشاسيه والوجه من نوعية فينوس أو بتشينو أو ساس على أن تكون الأسلاك من نوعية السويدي أو سويتكس إنترناشونال أو شركة الكابلات الكهربائية المصرية والسعر يشمل جميع المواسير والتوصيلات والأسلاك والبواطات ذات أتساع كافي ويكون اللحام داخلها عن طريق روزتات وليس عن طريق شريط لحام والمواسير من نوعية بيت الهندسة او نيو ايجا او الشريف أو علاء الدين والبند يشمل التكسير وإعادة الشيء لأصله على أن تقدم وتعتمد جميع العينات من جهاز الإشراف قبل التوريد والتركيب مع تهو العمل طبقاً للمواصفات الفنية وأصول الصناعة وتعليمات جهاز الإشراف مما جميعه. الكمية كتابة (ستة فقط لاغير) الفئة كتابة ( )	عدد	٦				
٢١-١٢	بالعدد توريد وتركيب وصل دائرة ثلاثة مخرج بسلك ٢ × ٢ مم٢ فرعي داخل مواسير جديدة بقطر ١٦ مم٢ و٢ × ٤ مم٢ عمومي داخل مواسير جديدة بقطر ٢٣ مم٢ شامل مفتاح الإنارة ١٠ أمبير ماجيك	عدد					

اعداد المقايسة
١- م/ فاطمة عبد البر
٢-

الإدارة المركزية لمنطقة الشرقية
الأزهر
الإدارة الهندسية

الأزهر الشريف
الإدارة المركزية للشئون الهندسية

المجلس الأعلى للأزهر
منطقة .....

مقايسة إحلال وانشاء معهد / ..... مركز ..... محافظة .....

بند	بيان الأعمال	الوحدة	الكمية	الفئة قرش	الفئة جنيه	الإجمالي قرش	الإجمالي جنيه
-	والعلبة والشاسيه والوجه من نوعية فينوس أو بتشينو أو ساس على أن تكون الأسلاك من نوعية السويدي أو سويدكس إنترناشونال أو شركة الكابلات الكهربائية المصرية والسعر يشمل جميع المواسير والتوصيلات والأسلاك والبواطات ذات أتساع كافي ويكون اللحام داخليا عن طريق روزنات وليس عن طريق شريط لحام والمواسير من نوعية بيت الهندسة او نيو ايجا او الشريف أو علاء الدين والبند يشمل التكسير وإعادة الشيء لأصله على أن تقدم وتعتمد جميع العينات من جهاز الإشراف قبل التوريد والتركيب مع نهو العمل طبقاً للمواصفات الفنية وأصول الصناعة وتعليمات جهاز الإشراف مما جميعه. الكمية كتابة (ثلاثة فقط لاغير) الفئة كتابة ( )	--	٣			-	
٢١-١٣	بالعدد توريد وتركيب وصل دائرة أربعة مخرج بسلك ٢ × ٢ مم٢ فرعي داخل مواسير جديدة بقطر ١٦ مم٢ و٢ × ٤ مم٢ عمومي داخل مواسير جديدة بقطر ٢٣ مم٢ شامل مفتاح الإنارة ١٠ أمبير ماجيك والعلبة والشاسيه والوجه من نوعية فينوس أو بتشينو أو ساس على أن تكون الأسلاك من نوعية السويدي أو سويدكس إنترناشونال أو شركة الكابلات الكهربائية المصرية والسعر يشمل جميع المواسير والتوصيلات والأسلاك والبواطات ذات أتساع كافي ويكون اللحام داخليا عن طريق روزنات وليس عن طريق شريط لحام والمواسير من نوعية بيت الهندسة او نيو ايجا او الشريف أو علاء الدين والبند يشمل التكسير وإعادة الشيء لأصله على أن تقدم وتعتمد جميع العينات من جهاز الإشراف قبل التوريد والتركيب مع نهو العمل طبقاً للمواصفات الفنية وأصول الصناعة وتعليمات جهاز الإشراف مما جميعه. الكمية كتابة (ثلاثة فقط لاغير) الفئة كتابة ( )	عدد	٣				
٢١-١٤	بالعدد توريد وتركيب وصل دائرة بريزة بسلك ٢ × ٣ مم٢ فرعي داخل مواسير جديدة بقطر ١٦ مم٢ و٢ × ٤ مم٢ عمومي داخل مواسير جديدة بقطر ٢٣ مم٢ شامل البريزة ١٦ أمبير ماجيك والعلبة والشاسيه والوجه من نوعية فينوس أو بتشينو أو ساس على أن تكون الأسلاك من نوعية السويدي أو سويدكس إنترناشونال أو شركة الكابلات الكهربائية المصرية والسعر يشمل جميع المواسير والتوصيلات والأسلاك والبواطات ذات أتساع كافي ويكون اللحام داخليا عن طريق روزنات وليس عن طريق شريط لحام والمواسير من نوعية بيت الهندسة او نيو ايجا او الشريف أو علاء الدين والبند يشمل التكسير وإعادة الشيء لأصله على أن تقدم وتعتمد جميع العينات من جهاز الإشراف قبل التوريد والتركيب مع نهو العمل طبقاً للمواصفات الفنية وأصول الصناعة وتعليمات جهاز الإشراف مما جميعه. الكمية كتابة (اثنان فقط لاغير) الفئة كتابة ( )	عدد	٢				
٢١-١٥	بالعدد توريد وتركيب وصل دائرة بريزة فرعية بسلك ٢ × ٣ مم٢ فرعي داخل مواسير جديدة بقطر ١٦ مم٢ شامل البريزة ١٦ أمبير ماجيك والعلبة والشاسيه والوجه من نوعية فينوس أو بتشينو أو ساس على أن تكون الأسلاك من نوعية السويدي أو سويدكس إنترناشونال أو شركة الكابلات الكهربائية المصرية والسعر يشمل جميع المواسير والتوصيلات والأسلاك والبواطات ذات أتساع كافي ويكون اللحام داخليا	عدد					

٨٤

مدير الادارة

اعداد المقايسة
١- م/ فاطمة عبد الله
٢-

الأزهر الشريف
الإدارة المركزية للشئون الهندسية

المجلس الأعلى للأزهر
منطقة .....

مقايسة إحلال وانشاء معهد / مسورة ودورة مياه ومدخل ابو عجوه بالاسمه مركز ابو حماد محافظة .....

بند	بيان الأعمال	الوحدة	الكمية	الفئة		الإجمالي	
				قرش	جنيه	قرش	جنيه
	عن طريق روزنات وليس عن طريق شريط لحام والمواسير من نوعية بيت الهندسة او نيو ايجا او الشريف أو علاء الدين والبند يشمل التكسير وإعادة الشيء لأصله على أن تقدم وتعتمد جميع العينات من جهاز الإشراف قبل التوريد والتركيب مع نهو العمل طبقاً للمواصفات الفنية وأصول الصناعة وتعليمات جهاز الإشراف مما جميعه. الكمية كتابة ( ) الفئة كتابة ( )						
٢١-١٦	بالعدد توريد وتركيب وعمل دائرة بريزة فرعية بسلك ٣ × ٣ مم٢ داخل مواسير جديدة بقطر ٢٣ مم٢ شامل عدد ٢ بريزة قوى ٢٠ أمبير ماجيك ثلاثية ٣ طرف والعلبة والشاسيه والوجه من نوعية فينوس أو بتشينو أو ساس على أن تكون الأسلاك من نوعية السويدي أو سويدكس إنترناشونال أو شركة الكابلات الكهربائية المصرية والسعر يشمل جميع المواسير والتوصيلات والأسلاك والبواطات ذات أتساع كافي ويكون اللحام داخلها عن طريق روزنات وليس عن طريق شريط لحام والمواسير من نوعية بيت الهندسة او نيو ايجا او الشريف أو علاء الدين والبند يشمل التكسير وإعادة الشيء لأصله على أن تقدم وتعتمد جميع العينات من جهاز الإشراف قبل التوريد والتركيب مع نهو العمل طبقاً للمواصفات الفنية وأصول الصناعة وتعليمات جهاز الإشراف مما جميعه. الكمية كتابة ( ) الفئة كتابة ( )	عدد					
٢١-١٧	بالعدد توريد وتركيب وعمل دائرة بريزة فرعية لزوم الشفاط بسلك ٢ × ٢ مم٢ داخل مواسير جديدة بقطر ١٦ مم٢ والبند يشمل والثمن يشمل البريزة والعلبة الماجيك ومفتاح واحد سكة من نوعية فينوس أو بتشينو أو ساس على أن تكون الأسلاك من نوعية السويدي أو سويدكس إنترناشونال أو شركة الكابلات الكهربائية المصرية والسعر يشمل جميع المواسير والتوصيلات والأسلاك والبواطات ذات أتساع كافي ويكون اللحام داخلها عن طريق روزنات وليس عن طريق شريط لحام والمواسير من نوعية بيت الهندسة او نيو ايجا او الشريف أو علاء الدين والبند يشمل التكسير وإعادة الشيء لأصله على أن تقدم وتعتمد جميع العينات من جهاز الإشراف قبل التوريد والتركيب مع نهو العمل طبقاً للمواصفات الفنية وأصول الصناعة وتعليمات جهاز الإشراف مما جميعه. الكمية كتابة (سبعه فقط لا غير) الفئة كتابة ( )		٧				
٢١-١٨	بالعدد توريد وتركيب وعمل واختبار دائرة بريزة لتشغيل مروحة جدارية (حائطية) بسلك ٢*٣ مم٢ نحاس داخل مواسير جديدة بقطر ١٦مم٢ على ارتفاع ٢٠٠ سم من الارض شامل البريزة ١٦ أمبير ماجيك والعلبة والشاسية والوجه وكذلك مفتاح للتشغيل في نفس العلبة والشاسيه من نوعية فينوس او بتشينو او ساس على ان تكون الاسلاك نوعية السويدي او سويدكس إنترناشونال او الكابلات الكهربائية المصرية والسعر يشمل جميع المواسير والتوصيلات والأسلاك والبواطات ذات أتساع كافي ويكون اللحام داخلها عن طريق روزنات وليس عن طريق شريط لحام والمواسير من نوعية بيت الهندسة او نيو ايجا او	عدد					

اعداد المقايسة
١- م / فاطمة عبد الحي
٢-

الإدارة المركزية للشئون الهندسية
الإدارة
الإدارة الهندسية

الأزهر الشريف
الإدارة المركزية للشئون الهندسية

المجلس الأعلى للأزهر
منطقة .....

مقايسة إحلال وانشاء معهد / ..... مركز ..... محافظة .....

بند	بيان الأعمال	الوحدة	الكمية	الفئة		الإجمالي	
				قرش	جنيه	قرش	جنيه
	الشريف أو علاء الدين والبند يشمل التكسير وإعادة الشيء لأصلة على ان تقدم وتعتمد جميع العينات من جهاز الاشراف قبل التوريد والتركيب مع العمل طبقا للمواصفات الفنية واصول الصناعة وتعليمات جهاز الاشراف مما جميعة . الكمية كتابة (ثلاثة فقط لاغير) الفئة كتابة ( )		٣				
١٩-٢١	بالعدد توريد وتركيب وصل دائرة مخرج لزوم التكييف بسلك ٢ × ٦ مم٢ داخل مواسير جديدة بقطر ٢٣ مم٢ شامل مفتاح بتشيلو ٢٦ أمبير للتشغيل على أن تكون الأسلاك من نوعية السويدي أو سوينكس إنترناشونال أو شركة الكابلات الكهربائية المصرية والسعر يشمل جميع المواسير والتوصيلات والأسلاك والبواطات ذات أتساع كافي ويكون اللحام داخليا عن طريق روزتات وليس عن طريق شريط لحام والمواسير من نوعية بيت الهندسة او نيو ايجا او الشريف أو علاء الدين يشمل التكسير وإعادة الشيء لأصله على أن تقدم وتعتمد جميع العينات من جهاز الإشراف قبل التوريد والتركيب مع نهو العمل طبقاً للمواصفات الفنية وأصول الصناعة وتعليمات جهاز الإشراف مما جميعه. الكمية كتابة ( ) الفئة كتابة ( )	عدد					
٢٠-٢١	بالعدد توريد وتركيب وصل واختبار دائرة تليفون بسلك ٢ × ٠.٦ مم٢ نحاس متصدر داخل مواسير جديدة بقطر ١٣مم٢ شامل بريزة التليفون ماجيك والعلبة والشاسيه والوجه من نوعية فينوس أو بتشينو أو ساس على أن تكون الأسلاك من نوعية السويدي أو سوينكس إنترناشونال أو شركة الكابلات الكهربائية المصرية والمواسير من نوعية بيت الهندسة او نيو ايجا او الشريف أو علاء الدين والبند يشمل التكسير وإعادة الشيء لأصله على أن تقدم وتعتمد جميع العينات من جهاز الإشراف قبل التوريد والتركيب مع نهو العمل طبقاً للمواصفات الفنية وأصول الصناعة وتعليمات جهاز الإشراف مما جميعه.. الكمية كتابة ( ) الفئة كتابة ( )	عدد					
٢١-٢١	بالعدد توريد وتركيب وصل واختبار دائرة جرس بسلك ٢ × ٢ مم٢ داخل مواسير جديدة بقطر ١٣مم٢شامل زر الجرس ماجيك والعلبة والشاسيه والوجه من نوعية فينوس أو بتشينو أو ساس على أن تكون الأسلاك من نوعية السويدي أو سوينكس إنترناشونال أو شركة الكابلات الكهربائية المصرية والمواسير من نوعية بيت الهندسة او نيو ايجا او الشريف أو علاء الدين والبند يشمل التكسير وإعادة الشيء لأصله على أن تقدم وتعتمد جميع العينات من جهاز الإشراف قبل التوريد والتركيب مع نهو العمل طبقاً للمواصفات الفنية وأصول الصناعة وتعليمات جهاز الإشراف مما جميعه. الكمية كتابة ( ) الفئة كتابة ( )	عدد					
٢٢-٢١	بالعدد توريد وتركيب وصل واختبار دائرة جرس (اثنين-ثلاثة-اربعة -خمسة) مخرج بسلك ٢ × ٢ مم٢ داخل مواسير جديدة بقطر ١٦ مم ٢شامل زر الجرس ماجيك والعلبة والشاسيه والوجه من نوعية						

اعداد المقايسة
١- م/ فاطمة عبد الرحمن
٢-

(١٦)

مدير الادارة

الأزهر الشريف
الإدارة المركزية للشئون الهندسية

المجلس الأعلى للأزهر
منطقة .....

مقايسة إحلال وانشاء معهد / معهد دورة مياه ومحل ابو عجوه بواع ... مركز ابو حماد ... محافظة .....

بند	بيان الأعمال	الوحدة	الكمية	الفئة		الإجمالي	
				قرش	جنيه	قرش	جنيه
	فينوس أو بتشينو أو ساس على أن تكون الأسلاك من نوعية السويدي أو سويدكس إنترناشونال أو شركة الكابلات الكهربائية المصرية والمواسير من نوعية بيت الهندسة او نيو ايجا او الشريف أو جلاء الدين والبند يشمل التكسير وإعادة الشيء لأصله على أن تقدم وتعتمد جميع العينات من جهاز الإشراف قبل التوريد والتركيب مع نهو العمل طبقاً للمواصفات الفنية وأصول الصناعة وتعليمات جهاز الإشراف مما جميعه. الكمية كتابة ( ) الفئة كتابة ( )		—				
٢١-٢٣	بالعدد توريد وتركيب واختبار كشاف ٢ لمبة ليد ١٢٠ سم ١٨ وات كامل على أن يكون الكشاف من نوعية فينوس أو السويدي أو ما يماثله على ان يتم الالتزام بالمواصفات العامة للمبة وعلي أن تقدم وتعتمد جميع العينات من جهاز الإشراف قبل التوريد والتركيب مع نهو العمل طبقاً للمواصفات الفنية وأصول الصناعة وتعليمات جهاز الإشراف مما جميعه.. الكمية كتابة (خمسه فقط لا غير) الفئة كتابة ( )	عدد	٥				
٢١-٢٤	بالعدد توريد وتركيب واختبار كشاف ١ لمبة ليد ١٢٠ سم ١٨ وات كامل على أن يكون الكشاف من نوعية فينوس أو السويدي أو ما يماثله على ان يتم الالتزام بالمواصفات العامة للمبة على أن تقدم وتعتمد جميع العينات من جهاز الإشراف قبل التوريد والتركيب مع نهو العمل طبقاً للمواصفات الفنية وأصول الصناعة وتعليمات جهاز الإشراف مما جميعه. الكمية كتابة (ثمانيه عشر فقط لا غير) الفئة كتابة ( )	عدد	١٨				
٢١-٢٥	بالعدد توريد وتركيب واختبار كشاف ٢ لمبة ليد ١٢٠ سم ١٨ وات كامل بغطاء اوبال على أن يكون الكشاف من نوعية فينوس أو السويدي أو ما يماثله ان يتم الالتزام بالمواصفات العامة للمبة على أن تقدم وتعتمد جميع العينات من جهاز الإشراف قبل التوريد والتركيب مع نهو العمل طبقاً للمواصفات الفنية وأصول الصناعة وتعليمات جهاز الإشراف مما جميعه. الكمية كتابة ( ) الفئة كتابة ( )	عدد	—				
٢١-٢٦	بالعدد توريد وتركيب واختبار جلوب دائري اكريليك ٢٥ سم كامل شامل اللمبة ١٢ وات ليد على أن تكون اللمبات من نوعية فينوس أو السويدي أو تورنيدو أو ما يماثلها علي ان يتم الالتزام بالمواصفات العامة للمبة على أن تقدم وتعتمد جميع العينات من جهاز الإشراف قبل التوريد والتركيب مع نهو العمل طبقاً للمواصفات الفنية وأصول الصناعة وتعليمات جهاز الإشراف مما جميعه. الكمية كتابة (خمسه عشر فقط لا غير) الفئة كتابة ( )	عدد	١٥				

٨٧

اعداد المقايسة
١- م / فاطمه عبد البر
٢-

الإدارة المركزية للشئون الهندسية
الأزهر
الإدارة الهندسية

مقايسة إحلال وانشاء معهد / ..... مركز ..... محافظة .....

بند	بيان الأعمال	الوحدة	الكمية	الفئة		الإجمالي	
				قرش	جنيه	قرش	جنيه
٢٧-٢١	بالعدد توريد وتركيب واختبار كشاف عين بقرة كامل شامل للمبة ١٥ وات ليد على أن تكون اللمبات من نوعية السويدي أو فيليبس أو تورنيدو علي ان يتم الالتزام بالمواصفات العامة للمبة على أن تقدم وتعتمد جميع العينات من جهاز الإشراف قبل التوريد والتركيب مع نهو العمل طبقاً للمواصفات الفنية وأصول الصناعة وتعليمات جهاز الإشراف مما جميعه. الكمية كتابة ( ) الفئة كتابة ( )	عدد					
٢٨-٢١	بالعدد توريد وتركيب واختبار كشاف واجهات ليد ١٠٠ وات كامل من نوعية السويدي أو فيليبس أو ما يماثلها باللمبة والحامل والدائرة بسلك ٢ × ٣ مم٢ فرعي داخل مواسير جديدة بقطر ١٦ مم٢ شامل مفتاح الإنارة ١٠ أمبير ماجيك والعلبة والشاسيه والوجه من نوعية فيليبس أو بتشينو أو ساس على أن تكون الأسلاك من نوعية السويدي أو سويدكس إنترناشونال أو شركة الكابلات الكهربائية المصرية والمواسير من نوعية بيت الهندسة او نيو ايجا او الشريف أو علاء الدين والبند يشمل التكسير وإعادة الشيء لأصله على أن تقدم وتعتمد جميع العينات من جهاز الإشراف قبل التوريد والتركيب مع نهو العمل طبقاً للمواصفات الفنية وأصول الصناعة وتعليمات جهاز الإشراف مما جميعه. الكمية كتابة (إثنان فقط لاغير) الفئة كتابة ( )	عدد	٢				
٢٩-٢١	بالعدد توريد وتركيب واختبار كشاف واجهات ليد ١٥٠ وات كامل من نوعية السويدي أو فيليبس أو ما يماثلها باللمبة والحامل والدائرة بسلك ٢ × ٣ مم٢ فرعي داخل مواسير جديدة بقطر ١٦ مم٢ شامل مفتاح الإنارة ١٠ أمبير ماجيك والعلبة والشاسيه والوجه من نوعية فيليبس أو بتشينو أو ساس على أن تكون الأسلاك من نوعية السويدي أو سويدكس إنترناشونال أو شركة الكابلات الكهربائية المصرية والمواسير من نوعية بيت الهندسة او نيو ايجا او الشريف أو علاء الدين والبند يشمل التكسير وإعادة الشيء لأصله على أن تقدم وتعتمد جميع العينات من جهاز الإشراف قبل التوريد والتركيب مع نهو العمل طبقاً للمواصفات الفنية وأصول الصناعة وتعليمات جهاز الإشراف مما جميعه. الكمية كتابة ( ) الفئة كتابة ( )	عدد					
٣٠-٢١	بالعدد توريد وتركيب واختبار جرس كهربائي ٢٢٠ فولت نغمات مكتب من نوعية ممتازة على أن تقدم وتعتمد جميع العينات من جهاز الإشراف قبل التوريد والتركيب مع نهو العمل طبقاً للمواصفات الفنية وأصول الصناعة وتعليمات جهاز الإشراف مما جميعه. الكمية كتابة ( ) الفئة كتابة ( )	عدد					
٣١-٢١	بالعدد توريد وتركيب واختبار جرس كهربائي ٢٢٠ فولت بطاسة نيكل ٢٥ سم من نوعية ممتازة شامل القاعدة الخشبية المثبتة على الحائط على أن تقدم وتعتمد جميع العينات من جهاز الإشراف قبل التوريد والتركيب مع نهو العمل طبقاً للمواصفات الفنية وأصول الصناعة وتعليمات جهاز الإشراف مما جميعه.	عدد					

مدير الادارة

(١٨)

اعداد المقايسة
١- م / أ / حلمة عبد الله
٢-

مقايسة إحلال وانشاء معهد / صرو ودوره مياه ومحطة ابو عجوه مولد سنو مركز ابو حماد ..... محافظة .....

بند	بيان الأعمال	الوحدة	الكمية	الفئة		الإجمالي	
				قرش	جنيه	قرش	جنيه
	الكمية كتابة ( ) الفئة كتابة ( )						
٢١-٣٢	بالعدد توريد وتركيب علبة نهاية (لوحة فيوزات) من الصاج بضلفة بمقاس مناسب من نوعية ممتازة ومحمل عليها عدد ٣ فرد فيوز من ١٠٠ – ١٥٠ أمبير من نوعية ABB على أن تقدم وتعتمد جميع العينات من جهاز الإشراف قبل التوريد والتركيب مع نهو العمل طبقاً للمواصفات الفنية وأصول الصناعة وتعليمات جهاز الإشراف مما جميعه. الكمية كتابة ( ) الفئة كتابة ( )	عدد					
٢١-٣٣	بالعدد توريد وتركيب كالسونة حديد زوايا كاملة بالعوازل الصيني والشوك بعدد أربعة على أن تقدم وتعتمد جميع العينات من جهاز الإشراف قبل التوريد والتركيب مع نهو العمل طبقاً للمواصفات الفنية وأصول الصناعة وتعليمات جهاز الإشراف مما جميعه. الكمية كتابة ( ) الفئة كتابة ( )	عدد					
٢١-٣٤	بالمقطوعية توريد وتركيب واختبار مجموعة أبيار أرضية لنظام الأرضي (Earth System) وتوضع علي مسافة من بعضها بحيث لا تقل عن ضعف طولها ويتم لحام القضبان باسلاك نحاسية معزولة ومجدولة ذات قطاع ١٦مم٢ والبند يشمل غرفة تفتيش لكل قضيب بحيث يكون عمق الغرفة اسفل وصلة الربط للقضيب ١٥٠مم ومن النوع الجاهز كامل بالفحم والملح والبار النحاس للمواصفات العامة كامل بقطب التأريض من النحاس من الخارج وصلب من الداخل (CLAD STEEL CUPPER) ذات قطر لا يقل عن ١٦ مم بطول مناسب وتدق رأسيا في الأرض علي عمق لا يقل عن ٣ متر من سطح الأرض داخل غرفة تفتيش من الخرسانة الجاهزة بحيث يكون نصف الارتفاع فوق منسوب الأرض وبحيث لا تتعدى مقاومة البئر عن ١ أوم ومحمل عليه موصلات بسلك ١٦ مم٢ نحاس من البئر الأرضي حتى اللوحة الفرعية المنفذة بغرفة الكمبيوتر الموجودة بالمبني علي ان يتم توريده وتركيبه بمعرفة إحدى الشركات المتخصصة مع تقديم النوتة الحسابية للتربة وشهادة قياس معتمدة من الشركة الموردة للنظام وعلي الشركة المنفذة زيادة عدد الأبيار الأرضية للوصول للمقاومة المطلوبة مع توفير جهاز قياس النظام الارضي (Earth Tester) عند الاستلام على أن تقدم وتعتمد جميع العينات من جهاز الإشراف قبل التوريد والتركيب مع نهو العمل طبقاً للمواصفات الفنية وأصول الصناعة وتعليمات جهاز الإشراف الكمية كتابة ( ) الفئة كتابة ( )						
٢١-٣٥	بالمتر الطولي توريد وتركيب كابل ٤ × ١٦ مم٢ نحاس ثرموبلاستيك بي في سي جهد 0/1 KV. يركب داخل مواسير جديدة بقطر ١.٥ بوصة على أن تكون الأسلاك من نوعية النوبلي أو ريفكس إنترناشونال أو شركة الكابلات الكهربائية المصرية والمواسير من نوعية بيت الهندسة أو نيوبايجا أو	م.ط					

اعداد المقايسة
١- م/ فاطمة عبالله
٢-

مدير الإدارة
الإدارة المركزية للشئون الهندسية
الأزهر
الإدارة الهندسية

الأزهر الشريف
الإدارة المركزية للشئون الهندسية

المجلس الأعلى للأزهر
منطقة .....

مقايسة إحلال وانشاء معهد / ..... مركز ..... محافظة .....

بند	بيان الأعمال	الوحدة	الكمية	الفئة		الإجمالي	
				قرش	جنيه .	قرش	جنيه
	الشريف أو علاء الدين والبند يشمل التكسير وإعادة الشيء لأصله على أن تقدم وتعتمد جميع العينات من جهاز الإشراف قبل التوريد والتركيب مع نهو العمل طبقاً للمواصفات الفنية وأصول الصناعة وتعليمات جهاز الإشراف مما جميعه. الكمية كتابة ( ) الفئة كتابة ( )						
٢١-٣٦	بالمتر الطولي توريد وتركيب كابل ٤ × ٢٥ مم٢ نحاس ثرموبلاستيك بي في سي جهد 0.6/1 KV يركب داخل مواسير جديدة بقطر ٢ بوصة على أن تكون الأسلاك من نوعية السويدي أو سويدكس إنترناشونال أو شركة الكابلات الكهربائية المصرية والمواسير من نوعية بيت الهندسة او نيو ايجا او الشريف أو علاء الدين والبند يشمل التكسير وإعادة الشيء لأصله على أن تقدم وتعتمد جميع العينات من جهاز الإشراف قبل التوريد والتركيب مع نهو العمل طبقاً للمواصفات الفنية وأصول الصناعة وتعليمات جهاز الإشراف مما جميعه. الكمية كتابة ( ) الفئة كتابة ( )	م.ط					
٢١-٣٧	بالمتر الطولي توريد وتركيب كابل ٤ × ٣٥ مم٢ نحاس ثرموبلاستيك بي في سي جهد/ مسلح 0.6/1 KV يركب داخل مواسير جديدة بقطر ٢ بوصة على أن تكون الأسلاك من نوعية السويدي أو سويدكس إنترناشونال أو شركة الكابلات الكهربائية المصرية والمواسير من نوعية بيت الهندسة او نيو ايجا او الشريف أو علاء الدين والبند يشمل التكسير وإعادة الشيء لأصله على أن تقدم وتعتمد جميع العينات من جهاز الإشراف قبل التوريد والتركيب مع نهو العمل طبقاً للمواصفات الفنية وأصول الصناعة وتعليمات جهاز الإشراف مما جميعه. الكمية كتابة ( ) الفئة كتابة ( )	م.ط					
٢١-٣٨	بالمتر الطولي توريد وتركيب خط موصلات ٢ × ١٦ مم٢ نحاس ثرموبلاستيك بي في سي جهد 0.6/1 KV يركب داخل مواسير جديدة بقطر ٣٢مم على أن تكون الأسلاك من نوعية السويدي أو سويدكس إنترناشونال أو شركة الكابلات الكهربائية المصرية أو ما يماثلها والمواسير من نوعية بيت الهندسة او نيو ايجا او الشريف أو علاء الدين أو ما يماثلها والبند يشمل التكسير وإعادة الشيء لأصله على أن تقدم وتعتمد جميع العينات من جهاز الإشراف قبل التوريد والتركيب مع نهو العمل طبقاً للمواصفات الفنية وأصول الصناعة وتعليمات جهاز الإشراف مما جميعه. الكمية كتابة ( ) الفئة كتابة ( )	م.ط					
٢١-٣٩	بالمتر الطولي توريد وتركيب خط موصلات ٢ × ١٠ مم٢ نحاس ثرموبلاستيك بي في سي جهد 0.6/1 KV يركب داخل مواسير جديدة بقطر ٣٢مم على أن تكون الأسلاك من نوعية السويدي أو سويدكس إنترناشونال أو شركة الكابلات الكهربائية المصرية أو ما يماثلها والمواسير من نوعية بيت	م.ط					

اعداد المقايسة
١- م ١ فاطمة عبد الله
٢-

٩٠

مدير الادارة

الأزهر الشريف
الإدارة المركزية للشئون الهندسية

المجلس الأعلى للأزهر
منطقة .....

مقايسة إحلال وانشاء معهد / معهد ودعوة بنات وطفل ابوحمو ٤١٩٥ مركز ابوحمو محافظة .....

بند	بيان الأعمال	الوحدة	الكمية	الفئة		الإجمالي	
				قرش	جنيه	قرش	جنيه
	الهندسة او نيو ايجا او الشريف أو علاء الدين أو ما يماثلها والبند يشمل التكسير وإعادة الشيء لأصله على أن تقدم وتعتمد جميع العينات من جهاز الإشراف قبل التوريد والتركيب مع نيو العمل طبقاً للمواصفات الفنية وأصول الصناعة وتعليمات جهاز الإشراف مما جميعه. الكمية كتابة ( ) الفئة كتابة ( )						
٢١-٤٠	بالمتر الطولي توريد وتركيب خط موصلات ٢ × ٦ مم٢ نحاس ثرموبلاستيك داخل مواسير جديدة بقطر ٣٢مم على أن تكون الأسلاك من نوعية السويدي أو سويدكس إنترناشونال أو شركة الكابلات الكهربائية المصرية أو ما يماثلها والمواسير من نوعية بيت الهندسة او نيو ايجا او الشريف أو علاء الدين أو ما يماثلها والبند يشمل التكسير وإعادة الشيء لأصله على أن تقدم وتعتمد جميع العينات من جهاز الإشراف قبل التوريد والتركيب مع نيو العمل طبقاً للمواصفات الفنية وأصول الصناعة وتعليمات جهاز الإشراف مما جميعه. الكمية كتابة ( ) الفئة كتابة ( )	م.ط					
	إجمالي الأعمال الكهربية						

- المواصفات العامة لأعمال الكهرباء

- تتم المحاسبة المالية طبقاً لما يتم تنفيذه فعلياً على الطبيعة من كافة بنود المقايسة.
- يراعى عدم البدء في تنفيذ أي أعمال إلا بعد الرجوع إلى المهندس المشرف وذلك لتحديد الأعمال حسب البنود الموضوعة طبقاً لما يراه المهندس المشرف وطبقا لتعليمات الكود المصري لاعمال الكهرباء .
- يتم الالتزام بالنوعيات الواردة بالمقايسة على النحو التالي :

* الموصلات والأسلاك من نوعية (السويدي – سويدكس إنترناشونال – شركة الكابلات الكهربائية المصرية)
* المواسير من نوعية (بيت الهندسة– نيو ايجا– علاء الدين) ولا يقل سمك الماسورة عن ٢مم
* اللوحات الفرعية والعمومية والرئيسية من نوعية (سيمنس – ABB – شنايدر–)
* المفاتيح الأحادية والثلاثية من نفس نوعية اللوحة المستخدمه ومن نوعية (سيمنس – ABB – شنايدر)
* الكشافات كاملة من نوعية (فينوس – السويدي) ولا يقل العمر الافتراضي لها عن ٣٠٠٠٠ ساعة ومعامل قدرة ٠.٩

وكفائة ضوئية لا تقل عن ٢٠٠٠ ليومن– ٢٤٠٠ ليومن حسب مساحة الفصل او الغرف ومعامل وضوح (CRI)لا يقل عن٨٠ ولا يزيد تاريخ التصنيع للمبة عن مدة ثلاثة شهور في تاريخ استلام الاعمال استلاما ابتدائيا

* كشافات الواجهات من نوعية (فينوس– السويدي EgyLux) ولا يقل الضمان عن ثلاث سنوات
* جميع العلب ماجيك والشاسية من النوع المحمل

اعداد المقايسة
١- م / فاطمة عبد البر
٢-

الإدارة المركزية لمنطقة الشرقية الأزهرية
الإدارة الهندسية

مقايسة إحلال وانشاء معهد / ..... مركز ..... محافظة .....

- الدوائر العمومية للانارة لايزيد عدد الكشافات عن ثمانية كشاف اثنين لمبة للدائرة العمومية الواحدة
- عدد الدوائر الفرعية للدائرة العمومية للبرايز لايزيد عدد المخارج عن اربعة مخارج في الدائرة الواحدة سواء مخرج بريزة او مخرج مروحة

- يتم تقفيل البواطات بمسامير بورمة .
- يتم توصيل اللنيات داخل البواطات بواسطة روزتات على أن يكون البواطات ذات مقاسات مناسبة لعدد اللنيات والروزتة .
- يتم التنفيذ طبقاً للمواصفات الموضحة بالمقايسة على أن يتم إعادة الشيء لأصلة بعد التنفيذ من محارة ودهانات
- يتم اعتماد العينات من مهندس المنطقة قبل التركيب .
- يتم توريد اللوحات ذات الطابع الثلاثي والبارات النحاسية للكهرباء والأرضي والتعادل وذات متسع لدخول وخروج الدوائر العمومية والفرعية

اعداد المقايسة
١- م/ فاطمة عبد الله
٢-

(٩٢)

مدير الادارة

محافظة الشرقية
الوحدة المحلية بقرية النصر بالملاك
الإدارة الهندسية بالملاك

نموذج إصدار ترخيص

بيانات الترخيص

رقم الترخيص: ٢٧ تاريخ الترخيص ١٩ / ٦ / ٢٠٢٣ نوع الترخيص: انشاء
المبنى مكون من: أرضي + أول علوي ميارة + مصلى ودورة مياة تابعة لمبنى مسجد أبو عجوة ب ع بشبين + مسور + مسلح
المبنى يقع على مساحة: ٦٠ م٢ للدور الأرضي و ٦٥ م٢ للدور الأول العلوي

بيانات الموقع

رقم القطعة: ..... رقم البلوك ..... شارع أبو عجوة
مجاورة: الملاك حي: الوحدة المحلية بقرية النصر بالملاك
منطقة / مدينة: أبو حماد محافظة الشرقية

بيانات صاحب الترخيص

صفته: مفوض من منطقة الشرقية الأزهرية - مسجد أبو عجوة تابع بشبين
الاسم: محمود أمين عبد الحي محمد الرقم قومي: ٢٨٨٠٢٠٩١٣٠٦٣٤
عقار رقم ..... شارع كفر محمد جاويش - الزقازيق - الشرقية
العنوان: دور ..... شقة ..... تجمع سكني / قرية فرعية / عزبة / حصة كفر محمد جاويش
شياخة / قرية الزقازيق قسم / مركز الزقازيق محافظة الشرقية

بيانات المهندس / المكتب الهندسي

الاسم: المكتب الاستشاري الهندسي إبراهيم ... د. محمد حسن موافي
السجل التجاري ..... البطاقة الضريبية ..... فئة الإعمال .....
رقم القيد بالنقابة ٧٦٤٧ / ١١ رقم الاستشاري ١/٣٤١٣ رقم قومي (مهندس) .....

قرار الترخيص

في حدود مبلغ ٢٦٠٠٠٠ جنيها مصريا لأغير وذلك طبقا للبيانات والرسوم المقدمة مع الطلب والمعتمدة والمرفقة لهذا الترخيص والتي تعتبر جزءا متمما له وعلى إن يتم إتباع أحكام القانون ١١٩ لسنة ٢٠٠٨ ولائحته التنفيذية والكودات والقرارات والمواصفات المنظمة ذات الصلة .

الرسوم المسددة (المبالغ بالجنيه المصري)

م	بيـــــــــان	المبلغ	قسيمة رقم	التاريخ
١-	رسم معاينة	٢٢	١٣٣٦٦٩-	١٢/١٦/٢٠٢٣
٢-	رسم نظر	٣٢	١٣٣٦٧١-	١٢/١٦/٢٠٢٣
٣-	رسم صلاحية موقع	١٢٨	١٣٣٦٦٨-	١٢/١٦/٢٠٢٣
٤-	رسم فحص	٣٤	١٣٣٦٧٠-	١٢/١٦/٢٠٢٣
٥-	رسم الضريبة النوعية	١٢٧	١٣٣٦٧٥-	١٢/١٦/٢٠٢٣
٦-	~~رسم ١٠ جنيه عن كل متر~~			
٧-	رسم منح ترخيص	١٥٧	١٣٣٦٧٢-	١٢/١٦/٢٠٢٣
٨-	٢٪ من التكاليف	٥٩	١٣٣٦٧٣-	١٢/١٦/٢٠٢٣
٩	رسم الضريبة المضافة	٧٧	١٣٣٦٧٤-	١٢/١٦/٢٠٢٣

تابع تحديد الحدود وخطوط التنظيم

رسم كروكي الموقع

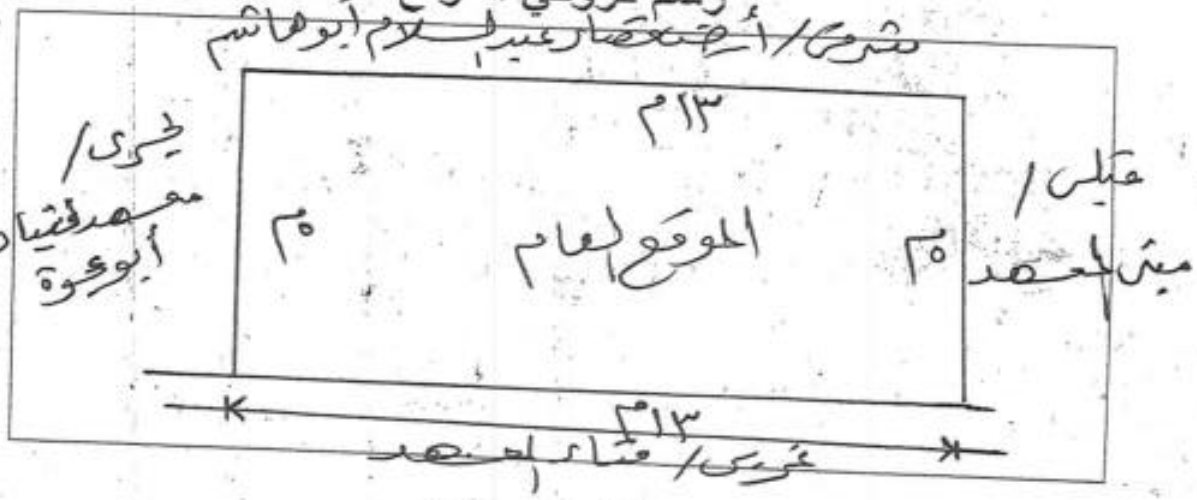

بيانات الوجهات

البحرية طول .....٥..... متر يطل على معهد فتيان أبو عوة ارتداد بمقدار.....

الغربية طول.....١٣..... متر يطل على فناء المعهد ارتداد بمقدار.....

الشرقية طول.....١٣..... متر يطل على أ.ضحاء عبد السلام أبو هاشم ارتداد بمقدار.....

الجنوبية طول.....٥..... متر يطل على مبنى المعهد ارتداد بمقدار

ولا يتم البدء في تنفيذ أعمال الترخيص إلا بعد إخطار الجهة الإدارية قبل التنفيذ بمدة لا تقل عن أسبوعين مرفقا بة عقد مقاولة معتمدا من الاتحاد المصري لمقاولي التشييد والبناء متى زادت قيمة الإعمال عن ٣٥٠٠٠٠ جنيها وعقد مقاولة مع احد المقاولين متى قلت الإعمال عن ذالك وشهادة إشراف على التنفيذ طبقا لتعليمات نقابة المهندسين .

تم إخطار التأمينات بكتاب الوحدة رقم ٢٥٧ بتاريخ ١٥/٦/٢٠٢٢

المهندس المسئول	رئيس القسم	سكرتير الوحدة	يعتمد،، رئيس الوحدة
الاسم:			
التوقيع:			

خاتم الجهة الإدارية